Rev. 2.6 - 2023-11-20

DK

Anatomic SITT™

Anatomic formstøbt hygiejnesæde

Brugervejledning

Brugermanual, monterings-/justeringsvejledning, service og vedligeholdelse

Denne brugervejledning omhandler Anatomic formstøbt Hygiejnesæde med tilbehør.
For komplet oversigt over tilbehør, se produktets bestillingsgrundlag.

Indholdsfortegnelse

Producent og forhandler 3

Specialtilpasning 3

Introduktion 4
Indledning 4
Korrespondance - mærkning 4
CE-mærkning - klassificering 4
Overensstemmelseserklæring 4

Tilsigtede formål 4

Symbolfortegnelse 5

Produktmærkning 6

Sikkerhedsinstruktioner 7
Uddannelse og kvalifikationer 7
Advarsler og forholdsregler 7
Kontrol før brug 8
Begrænsninger 8
Andre risici 9
Kombinationer 9
Afvigelser/hændelser 9

Tilpasning og specialtilpasning 10

Brug af det formstøbte hygiejnesæde 11

Monterings- og justeringsvejledninger 12
Hovedstøtte 12
Justerbar hoftevinkel 13
Fodstøtte 14
Lægstøtte 15
Bord 16
Hoftebælte 17
Brystseler 18

Sammenfatning og efterkontrol 19

Vedligeholdelse og plejevejledninger 19
Kontrol før brug 20
Vedligeholdelse og vaskeanvisninger 20
Service og afhjælpende vedligeholdelse 21
Istandsættelse 22

Affaldshåndtering 22

Garanti 22

Revision 23

Producent og forhandler

Produktet er fremstillet af Anatomic SITT i Norrköping AB

Post adresse	Anatomic Sitt AB, Box 6137, SE-600 06 Norrköping
Besøgs adresse	Anatomic Sitt AB, Terminalgatan 1, 603 61 Norrköping
Telefon	011-161800
E-mail	info@anatomicsitt.com
Web	anatomicsitt.com
Instruktionsfilm	youtube.com/anatomicsitt

Produktet forhandles i Danmark af:
Anatomic SITT A/S, Marøgelhøj 22B, 8520 Lystrup Denmark

Tlf	86 17 01 74
Fax	86 17 01 75
E-mail	a-sitt@anatomic-sitt.dk
Web	anatomicsitt.dk

Eudamed-registreringsnummer/SRN: SE-MF-000002240

Specialtilpasning

Sæt kryds i boksen ved eventuel specialtilpasning af produktet.

CE-mærkningen ophører med at gælde, hvis der er tale om et specielt tilpasset produkt.

Introduktion

Indledning
Tillykke med valget af hjælpemidler. Vi håber, du nyder at bruge vores produkt. For at du kan få fuldt udbytte af produktet, er det vigtigt, at du læser denne brugervejledning omhyggeligt. Dette gælder for alle personer i brugerens nærhed. Gem brugervejledningen til fremtidig reference. Nye udgaver kan downloades fra vores hjemmeside: www.anatomicsitt.com. Revision er på forsiden sammen med datoen.

Korrespondance - mærkning
På produktetiketten findes produktets varenummer samt serienummer (hovedprodukt) eller LOT-nummer (tilbehør). Disse numre skal oplyses ved korrespondance med Anatomic SITT vedrørende produkterne. Etiketten med serienummer er placeret på indersiden af sædets skal på ryggen eller sædet.

CE-mærkning - klassificering
Hjælpemidlet med dens tilbehør er et patienttilpasset produkt og som sådan et CE-mærket medicinsk teknisk produkt, klasse I i henhold til klassificeringsreglerne i bilag VIII (EU) 2017/745.

Erklæring om overensstemmelse
Produktet opfylder kravene til medicinske produkter i henhold til forordningen (EU) 2017/745 om medicinske produkter. Ved afprøvning og før første anvendelse skal der foretages en risikovurdering og dokumenteres i overensstemmelse med produktets afprøvningsprotokol for at muliggøre erklæring om overensstemmelse i henhold til MDR.

Tilsigtede formål

Anatomic formstøbt hygiejnesæde er et **patienttilpasset sæde** fremstillet til at anvendes af en specifik, navngiven person med siddestillings problemer. Sædet kan udstyres med forskelligt tilbehør for at opnå en specifik siddestilling og er beregnet til at bruge sammen med et kørestolsstel.

Symbolfortegnelse

	Dette symbol henleder læserens opmærksomhed på vigtige sikkerhedsoplysninger mv.	LOT	Angiver fremstilling af satsnummer, så at sats/batch kan identificeres.
CAUTION! PINCH HAZARD!	Dette symbol indikerer eventuel afklemningsrisiko.	MD	Angiver at produktet er et medicinteknisk produkt.
	Instruktioner og tips, der letter brugen af produktet.	REF	Angiver producentens reference- eller varenummer, så det medicintekniske kan identificeres.
www.anatomicsitt.com	Angiver, at brugsanvisningen altid skal læses før brug. Webadressen angiver, hvor dokumentet findes elektronisk.	SN	Angiver fabrikantens serienummer så det specifik medicintekniske produkt kan identificeres.
	Angiver, at brugsanvisningen skal læses for at få vigtig sikkerhedsinformation, f.eks. advarsler, som ikke findes på det medicintekniske produkts etiket.	UDI	Unik produktidentifikator, der muliggør entydig identifikation af specifikke medicintekniske produkter.
	Angiver producenten af det medicintekniske produkt i overensstemmelse med definitionen i (EU) MDR 2017/745. Kan også anvendes sammen med produktionsdatoen.	CE	Angiver at produktet er CE-mærket i henhold til relevante EU-direktiver.
	Angiver datoen for hvornår, det medicintekniske produkt er fremstillet.	?	Angiver bogstav-/nummerkode for det individ, produktet er beregnet til.
	Disse symboler kan forekomme på sædets beslag til brystseler eller hoftebælte.		

Se også vaskesymboler under kapitel: Pleje- og vaskeanvisninger.

Produktmærkning

Etiket på hovedprodukt CE-mærket

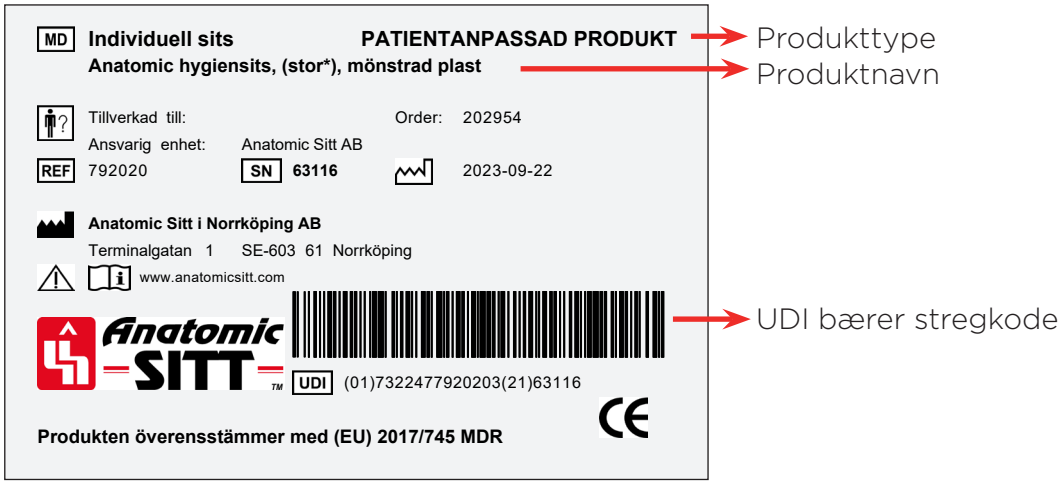

Etiket på hovedprodukt uden CE-mærkning

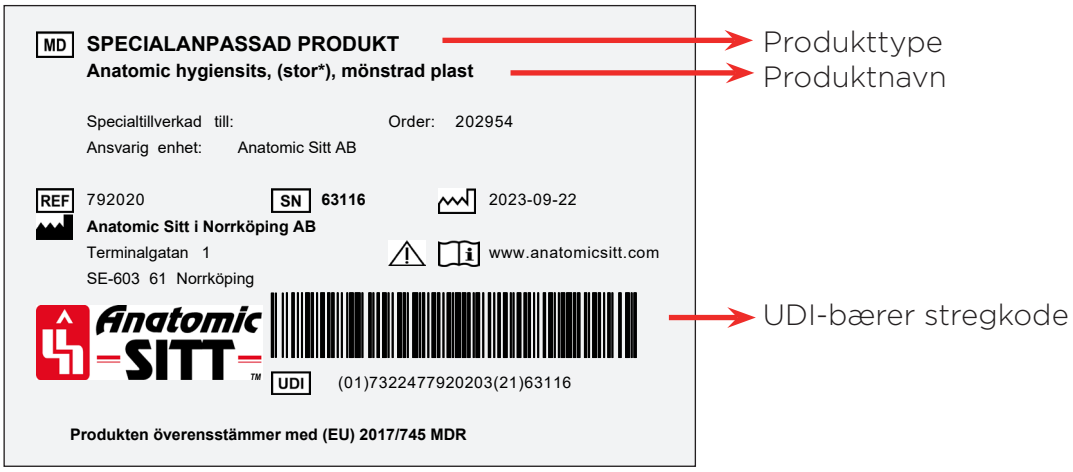

Sikkerhedsinstruktioner

Uddannelse og kvalifikationer

- Montering, service og renovering skal altid udføres af kvalificerede fagfolk (teknikere på hjælpemiddeldepot eller tilsvarende).
- Beslutninger om tilpasning skal træffes af kompetent medicinsk personale og udføres af kvalificeret specialpersonale (teknikere på hjælpemiddeldepot eller tilsvarende).
- Indstillinger, justeringer og test af hjælpemidlet skal altid foretages af kvalificeret fagpersonale (eksempelvis teknikere på hjælpemiddeldepot eller tilsvarende).

Risikovurdering i forbindelse med levering
Produktspecialist fra Anatomic SITT skal sammen med hjælpemidlets rekvirent eller en person med tilsvarende kompetence og kendskab til brugeren og hjælpemidlet altid foretage en risikovurdering efter produktets ordreformular før første brug. Risikovurderingen skal dokumenteres og arkiveres sammen med formularen for at muliggøre EU-sikkerhed i henhold til MDR.

Denne risikoanalyse sammen med ordreformularen er påkrævet for at opretholde CE-mærkningen. Uden en dokumenteret risikovurdering, der klart siger, at produktet er CE-mærket, ses det i stedet som specialtilpasset.

Advarsler og forholdsregler

⚠ Læs altid brugervejledningen før brug.

⚠ Indstillinger må kun foretages af kvalificeret fagpersonale. Det er kun tilladt at foretage indstillinger på den måde, der er beskrevet i denne brugervejledning.

⚠ Kontroller produktets funktionalitet, inden det afleveres til en bruger.

⚠ Sørg altid for, at sædet er sikkert fastgjort til chassiset før patienten placeres i sædet!

⚠ Den som bevilger hjælpemidlet er ansvarlig for at instruere brugeren og/eller andre personer i dennes nærmiljø, hvor produktet bruges på en sikker måde. Kontroller altid produktets funktion inden brug.

⚠ Hjælpemidlets bevilger eller en person med tilsvarende kompetence og kendskab til brugeren skal afbalancere det valgte sæde for at sikre, at enhver risiko for væltning er udelukket.

Bemærk, at hvis brugeren tager fat i genstande uden for hjælpemidlet eller læner sig for langt ud af hjælpemidlet, kan der opstå et tyngdepunktsskift, hvilket kan føre til en øget risiko for at vælte.

Justeringer må udelukkende udføres i henhold til beskrivelse i denne brugervejledning.

Efter al montering, justering eller servicearbejde skal alle fastgørelsesskruer og møtrikker kontrolleres og spændes.

Overbelast aldrig hjælpemidlet, se afsnittet Begrænsninger for aktuel maxbelastning.

Efterlad aldrig brugeren uden tilsyn, når hjælpemidlet anvendes.

Brugeren skal altid have et hoftebælte på, når vedkommende sidder i sædet.

Bemærk, at hvis noget er fastgjort til eller hængt på sædet, øges risikoen for at vælte.

Løft altid i chassiset - aldrig i siddesystemet.

Kontrol før brug

Tilsyn og kontrol skal udføres før hver brug i henhold til følgende punkter:

- Kontroller produktet og dets tilbehør for løse dele, slid og skader. Kontroller især skruer og møtrikker samt vingeskruer.
- Kontroller, at sædet er forsvarligt fastgjort til chassiset.
- Kontroller produktets stabilitet. (såvel sædet som sædet sammen med stellet).
- Kontroller bælter og seler for slid, funktion og fastgørelse.

Hvis der opdages defekter, må produktet ikke bruges. Kontakt din distributør af hjælpemidlet for udbedring.

Begrænsninger

Max belastningsvægt

Den maksimale belastningsvægt er 150 kg. Belastningsvægt refererer til den maksimale vægt, som sædet må udsættes for. f.eks. brugere og evt. anden vægt.

Livslængde

Produktets forventede levetid er 5 år ved normal brug i overensstemmelse med produktets tilsigtede formål, forudsat at instruktionerne i denne brugervejledning følges. Den faktiske levetid varierer dog alt efter, hvor hyppigt og intensivt produktet bruges, men det anbefales ikke at overstige 10 år.

Øvrig risici

Vær opmærksom på, at produktet og dets tilbehør er indstillet korrekt, så brugeren ikke får gener eller skader under brug.
Hvis dette er tilfældet, skal du foretage justeringer eller montere passende tilbehør.

Kombinationer

For at produktet med sikkerhed kan bevare sin CE-mærkning, må hjælpemidlet kun leveres med tilbehør og reservedele leveret af Anatomic SITT. Se produktets bestillingsgrundlag for eventuelt tilbehør og splittegnings billede af reservedele.

Sædet kan beholde CE-mærket selv med tilbehør/kørestolsstel fra en anden leverandør under forudsætning af, at der er brugt originale fastgørelsespunkter/ påtænkte fastgørelsessystemer, og det fremgår af tredjepartsdokumentation, at kombinationen er godkendt. Gældende monteringsvejledning skal følges. Derudover skal nuværende kombination indgå i den risikoanalyse, der etableres ved levering iht ordreformularen.

Bemærk, at der altid skal foretages en risikovurdering når produkter fra forskellige leverandører kombineres. Produktet må aldrig blive farligt for brugeren eller personer i dets nærhed.

Afvigelser/hændelser

Ved funktionsfejl kontakt hjælpemiddeldepot eller forhandleren/producenten.

Hvis der opstår en alvorlig hændelse, skal den indberettes til Anatomic SITT og landets kompetente myndighed. Produktet skal også sendes til Anatomic SITT i dets nuværende stand til yderligere undersøgelse.

Tilpasning og specialtilpasning

Anbefalinger
Hver gang produktet ændres på en eller anden måde, skal der foretages en vurdering af, om der er tale om en tilpasning eller en specialtilpasning.

En tilpasning er en ændring, der foretages inden for rammerne af produktets CE-mærkning og formål. Alt andet er specialtilpasning. Tilpasninger må kun foretages af de, der skønnes kvalificerede til opgaven, og skal altid udføres på en professionel måde.

Tilladte tilpasninger inden for rammerne af CE-mærkning på produktet er kun dem, der sker i forbindelse med levering af sædet sammen med en produktspecialist fra Anatomic SITT. Eksempelvis varmning af plast for bedre pasform samt fastgørelse af tilbehør fra ordreformular og med efterfølgende risikoanalyse indeholdt i ordreformularen.

Risikoanalyse
Bemærk, at der altid skal foretages en risikovurdering, både ved tilpasning og ved specialtilpasning af et hjælpemiddel. Produktet må aldrig blive farligt for brugeren eller personer i dets nærhed at bruge efter tilpasning.

Mærkning
Produktet skal forsynes med information om, at det er specielt tilpasset en bestemt bruger i de tilfælde, hvor tilpasningen ligger uden for CE-mærkningens rammer.

Anvendelse af støbet

Anvendelse af støbet

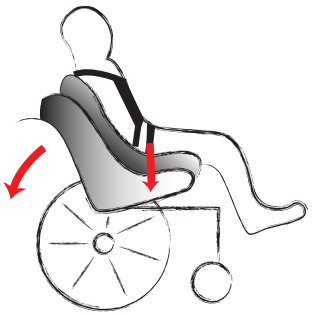

1. Kontroller at det formstøbte sæde sidder stabilt fast på kørestolsstellet og at det er muligt at tilte.
2. Sørg for at bremsen er låst og at kørestolen står på et stabilt underlag.
3. Begynd med at tilte/tippe det formstøbte sæde bagud, gerne så langt som muligt, inden brugeren placeres i det formstøbte hygiejne sæde.
4. Placér brugeren i Anatomic formstøbt hygiejnesæde. Sørg for at brugeren kommer ordentligt ind i Anatomic formstøbt sæde. Kontrollér med hånden ved bagdelen. Bækkenet skal være i en så rank position som muligt. Efterjuster ved behov.
5. Fikser bækkenet med hoftebæltet (se billede 1). Er der bæltepude, skal denne placeres på den side som brugeren vrider/spænder ud af først. Juster bæltets position gennem de bagerste stropper / fastgørelsespunkter. Juster spændet, så det ender centreret på brugeren. Hvis spændet ikke er centreret, er der en risiko for, at stropperne løber i spændet (spændet låses ikke). Stram hoftebæltet til. Hoftebæltet skal sidde så godt, at brugerens bækken er stabilt. En tommelfingerregel er, at du bare kan få en finger ind mellem låret og bæltet. Kontroller, at spændet er korrekt fastgjort, og at justeringsstropperne er tilstrækkeligt stramme. (Se brugervejledning for aktuelt bælte).

Billede 1

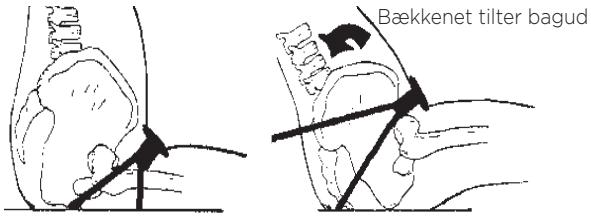

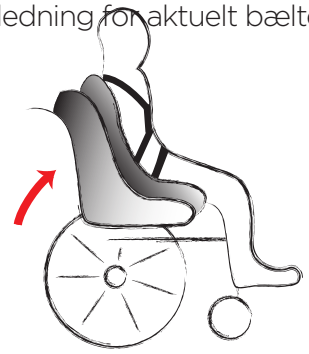

6. Fastspænd sele og evt. andre bælter i overensstemmelse med deres brugervejledninger.
7. Tilt stolen tilbage til normalt leje. Anvend tiltefunktionen i løbet af dagen, for at skabe variation i tyngdepunktsfordelingen på kroppen.
8. Kontroller at brugeren sidder korrekt og stabilt.

> ⚠ Mange brugere orker kun at sidde i aktiv siddestilling i kortere perioder. Ved at ændre fra aktiv siddestilling til hvileleje jævnligt, får brugeren en mere behagelig siddestilling og trykket fordeles. Dette er med til at forhindre forekomsten af rødme.

Monterings- og justeringsvejledninger

Montering skal altid udføres af kvalificeret fagpersonale (teknikere på hjælpemiddel-depotet eller tilsvarende). Instruer brugeren og/eller andre personer i deres nærmiljø om produktets funktioner, så hjælpemidlet kan anvendes sikkert. Risiko for væltning og klemning skal altid kontrolleres og minimeres ved hver montering og justering.

Hovedstøtte

Montering / justering af hovedstøtte

* Fjern beskyttelseskåben af plast (som også er en indbygget unbraconøgle.
* Monter hovedstøttebeslaget (B) på ryglænet.
* Løsn skruerne (A) nok til at kunne justere med hånden.
* Placer brugeren i sædet og juster til den ønskede position.
* Spænd alle skruer samt fingerskruer og sæt beskyttelseskåben på plads igen.

Hovedstøtten er nem at fjerne::

* Løsn fingerskruen (C) for at fjerne hovedstøtten.

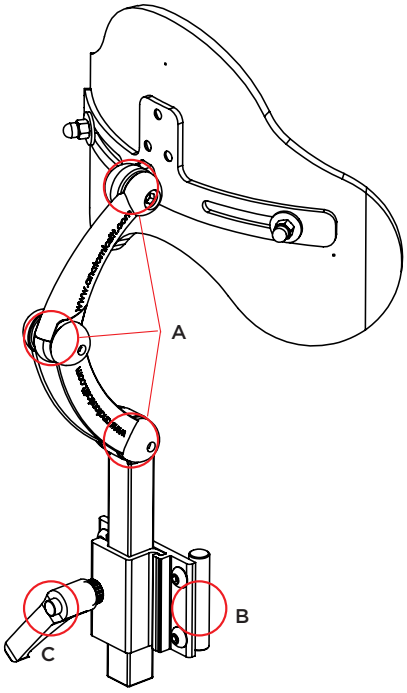

Justerbar hoftevinkel

Den justerbare hoftevinkel muliggør at ændre sædevinklen i hoften. Det formstøbte sæde leveres altid i det mellemste leje ud af tre og der kan ved levering, eller senere, lukkes eller åbnes op for sædevinklen i hofteleddet.

Øge hoftevinklen
Løsn skruerne (A) lidt på siderne af sædet.
Vip vinkelbeslaget (B) lidt ud og bøj ryggen bagud, indtil skruerne passer ind i den nederste rille.
Spænd skruerne (A) godt fast.

Mindske hoftevinklen
Løsn skruerne (A) lidt på siderne af sædet.
Vip vinkelbeslaget (B) lidt ud og bøj ryggen bagud, indtil skruerne passer ind i den nederste rille.
Spænd skruerne (A) godt fast.

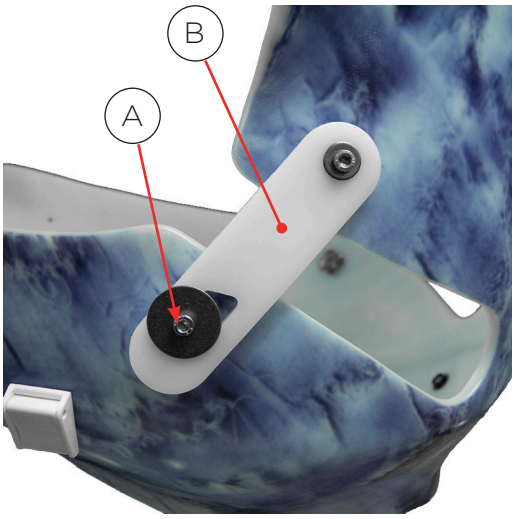

Tjek at sædet er i balance på chassiset for at undgå risiko for at vælte.

Fodstøtte

Indstilling
Løsen vingeskruen (H) ved det formstøbte hygiejnesæde og sikrer dig at stængerne ikke går for tæt på kørestolsstellets ramme eller underlag, når man tilter.
Juster til ønskede højde af fodstøtten og afslut med ønskede vinkel i ankelled (4 mm unbraconøgle). Kontroller at svinghjulet går fri.

Aftagning
Når man vill tage hele fodstøtten af, gør man det ved at løsne skruen (J).

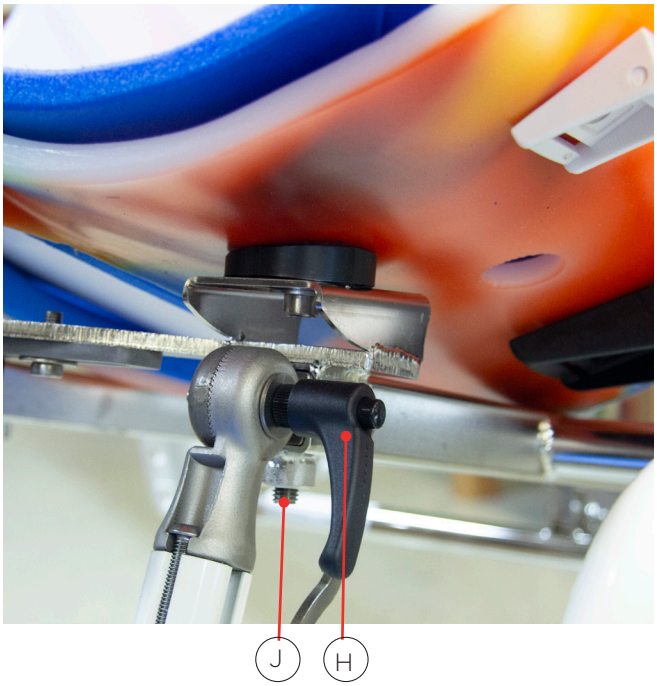

Højdejustering af fodpladen

For at justere fodstøttens højde skal du løsne håndtaget (A) lidt for at justere til den ønskede højde. Spænd derefter vingeskruen.

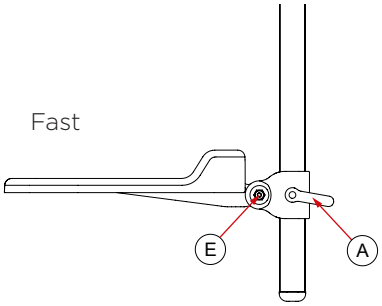

Vinkeljustering af fodpladen:

Fast fodstøttebeslag: For at justere vinklen ved anklen skal du løsne skruen (E) og justere til den ønskede vinkel. Spænd derefter skruen.

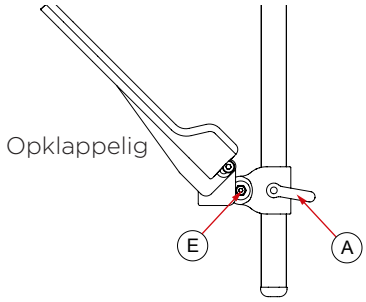

Opklappeligt fodstøttebeslag: For at justere vinklen ved anklen skal du løsne skruen (E) og justere til den ønskede vinkel. Spænd derefter skruen. For at bruge den opklappelige funktion løftes fodstøttepladen i forkanten.

Kugleledsadapter: For at bruge kugleledsfunktionen skal du først løsne skruerne (B) og (C) og justere til den ønskede position. Spænd derefter skruerne (B) og sikkerhedslåsen position med skruen (C).

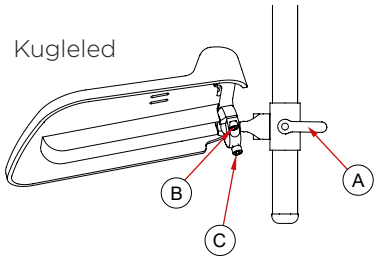

Lægstøtte

Montering af lægstøtte
Inden montering af lægstøtten kan udføres, skal du først fjerne evt fodstøtte. Start med at fjerne endedækslet (G), og løsn derefter håndtaget (F), der holder fodstøtten på plads på fodstøttebeslaget. Træk derefter fodstøttepladen og dens beslag ned.

Monter lægstøtten ved at skubbe profilmøtrikkerne (C) i fodstøttebeslaget, juster til den ønskede højde og spænd skruerne (E). Sæt derefter fodstøtten og endekappen (G) på igen.

Højde- og dybdejustering af lægstøtte
For at justere højden og dybden af lægstøtten, løsnes skruerne (E) lidt og derefter justeres til den ønskede højde/dybde. Spænd derefter skruerne (E).

Breddejustering af lægstøtte
For at justere bredden af lægstøtten skal du løsne skruerne (A) lidt og derefter justere til den ønskede bredde. Spænd derefter skruerne (A).

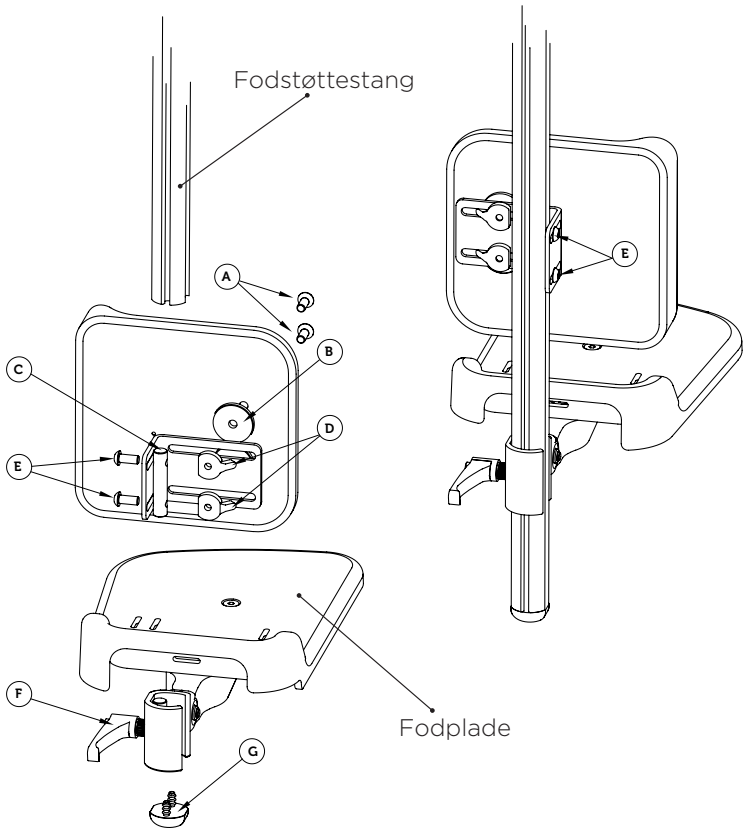

Bord

Montering af bordet

Placer bordet på armlænspladerne og drej derefter bordets låsearme (H) under armlænspladen (G), indtil de er fastspændt. Har du valgt et bord med forstærkning, der kan vendes væk, er der et rør, som bordet skal fastgøres til under armlænspladen.

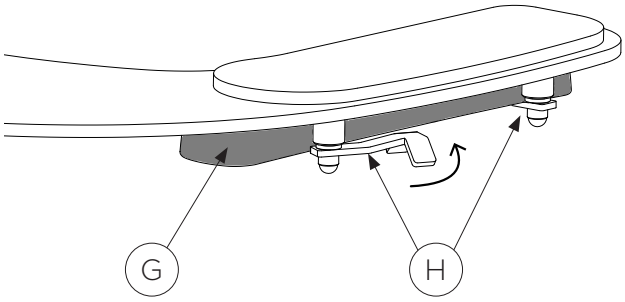

Indstilling

Kontroller, at der er tilstrækkelig støtteflade under bordet mod armlænene. Hvis støttefladen er for lille og føles bordet rystende, skal du løsne de to skruer (B) og (C) under armlænene og skubbe disse frem til de tilsigtede huller, se hulbillede under armlænspladerne. Vinkel bordet, så det har en god praktisk hældning ved hjælp af knappen (E) i siderne og sørg for at højden er korrekt med knappen (D).

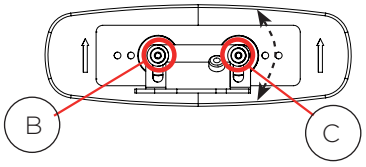

Sørg for, at bordet ikke er for tæt på maven, så der opstår ubehag.

Hoftebælte

Sædet er udstyret med de påkrævede spænder til hofteselen efter gældende foreskrifter. Spænderne er monteret på ydersiden af sædet. Remmene til hofteselen skal nogle gange føres gennem tilsigtede åbninger i sædeskummet og sædeskallen, før de spændes fast i spænderne.

Montering af hoftebælte

Fastgør bæltets rem til spænderne (D1+D2) markeret med rødt klistermærke. To-punktsbæltet har et spænde på hver side og 4-punktsbælter har to spænder på hver side af sædet. Klip eventuelt unødvendigt lange bånd. Brænd i så fald kanten af båndet, så det ikke flosser.

bælte

For at bæltet enkelt skal kunne placeres rigtigt er spænderne på sædet markeret med disse symboler.

Brug af hoftebælte

Placer hoftebælteet over hoften (se billede 1 nederst) og fikser bækkenet med hoftebælteet. Bæltepuden på den side, som brugeren vender/spænder udad, spændes først.

Juster selens position gennem de bagerste stropper/fastgørelsespunkter (D2). Juster bæltet, så spændet (E) ender centreret på brugeren. Hvis spændet ikke er centreret, er der risiko for, at stropperne løber i spændet (spændet låser ikke). Spænd hoftebælteet stramt. Hoftebælteet skal sidde så godt, at brugerens bækken er stabilt. En tommelfingerregel er, at du kan passe en finger mellem låret og bælte. Kontroller, at spændet (E) er forsvarligt fastgjort, og at justeringsremmene (F) er tilstrækkeligt stramme. (Se også separat brugsanvisning for det pågældende bælte).

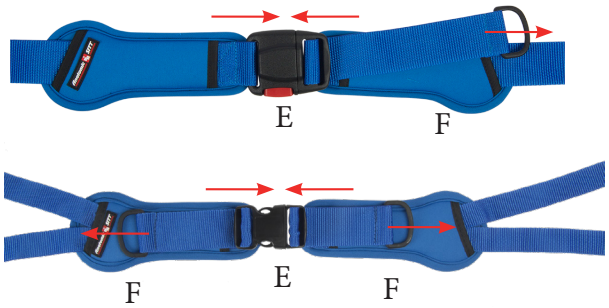

Se også separat brugsanvisning for andre positioneringshjælpemidler.
Kontroller fra tid til anden, at brugeren sidder korrekt og stabilt.

Billede 1

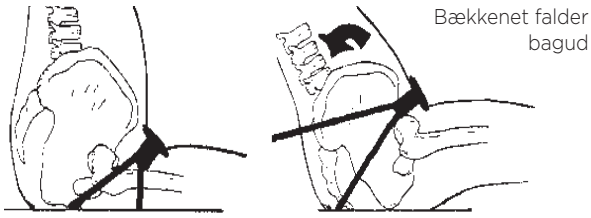

Rigtige trækretning | Forkert trækretning

Brystsele

Sædet er i sin grundudførelse inklusiv de nødvendige spænder til seler til overkroppen efter aftale med rekvirenten. Spænderne er monteret på ydersiden af sæderyggen. Stropperne til brystselen skal nogle gange føres gennem tilsigtede slidser i bagskummet og bagpladen, før de spændes fast i spænderne.

Montering af sele

Fastgør den øverste rem af selen til de øverste spænder (B) markeret med et rødt klistermærke. Fastgør selens nederste rem til de nederste spænder (C). Klip eventuelt unødvendigt lange bånd. Brænd i så fald kanten af båndet, så det ikke flosser.
Monter selens stropper i de øverste spænder i den passende position. Bemærk! høje fastgørelsespunkter er nødvendige for optimal positionering. Trækretningen af de øverste fastgørelsespunkter skal være højere (ca. 5 cm) over skulderområdet for at forhindre, at skulderen bliver skubbet ned.

For at seler nemt skal kunne placeres rigtigt kan spænderne på ryggen/sædet markeres med disse symboler.

Brug af sele

Fastgør først hofteselen iht. forrige kapitel for at positionere og evt korrigere brugerens bækken optimalt.

Fastgør derefter selens stropper til de tilsigtede spænder (B) øverst og (C) forneden, markeret med røde symboler. Selen har også skjulte spænder syet ind i foret for nem håndtering, det gør det nemt at finde den rigtige spænding, når du tager den på og af.

Opsummering og opfølgning

Efter endt montering og/eller justering skal du kontrollere, at produkterne (hovedprodukt og tilbehør) er samlet korrekt iht. brugermanualen og fungerer efter hensigten.

Kontroller indstillingerne på produktet og dets tilbehør, så brugeren har en korrekt siddestilling.

Efter al montering, justering eller servicearbejde skal alle drejeknapper, fastgørelsesskruer og møtrikker kontrolleres og spændes.

Kontroller, at hjælpemidlet er korrekt afbalanceret for at sikre, at enhver risiko for væltning er udelukket.

Hvis der bemærkes defekter, må du ikke bruge produktet. Kontakt din forhandler af hjælpemidlet for handling.

Vedligeholdelses- og plejeanvisninger

Dette produkt er et medicinskteknisk udstyr beregnet til flergangsbrug. For at hjælpemidlet kan fungere trygt og sikkert og nå den estimerede levetid, er det derfor vigtigt at føre tilsyn, vedligeholde og rengøre det. Ved udskiftning af dele i forbindelse med vedligeholdelse og service skal der altid anvendes originale dele fra Anatomic SITT.

Definitioner:
Generelt skelnes der mellem afhjælpende vedligeholdelse, service og forebyggende vedligeholdelse.

- **Afhjælpende vedligeholdelse** refererer til foranstaltninger til reparation af et ødelagt produkt, akut vedligeholdelse, vanskelig at planlægge i tide og ofte afhængig af produktets brug.
- **Service** henviser til et enklere eftersyn, der kan forlænge produktets levetid. Dette omfatter fx kontrol af skruer og befæstelser, bevægelige dele, almen slitage mv. samt mindre reparationer.
- **Forebyggende vedligeholdelse** refererer til handlinger forårsaget af forudsigelige begrænsninger i produktets ydeevne. Denne form for vedligeholdelse kan ses som handlinger af engangskarakter, der er planlagt i forhold til tid, art og omfang. For dette produkt kræves ingen forebyggende vedligeholdelse i produktets forventede levetid.

Kontrol før brug

Tilsyn og kontrol skal udføres før hver brug i henhold til nedenstående punkter:

- Kontroller produktet og dets tilbehør for løse dele, slitage og skader. Tjek især skruer og møtrikker og fingerskruer.
- Kontroller, at sædet er korrekt fastgjort til kørestolsstellet
- Kontroller produktets stabilitet (både sædet og sædet sammen med kørestolsstellet).
- Tjek bælter og seler for slid, funktion og fastgørelse.

Hvis der bemærkes defekter, må du ikke bruge produktet. Kontakt din distributør for at få hjælp til handling.

Vedligeholdelse og vaskeanvisninger

Rengøringsbehovet varierer afhængigt af produktets anvendelse, men vi anbefaler, at både plastik og polstring efter toiletbesøg tørres af med en blød svamp og mildt desinfektionsmiddel.

Mere omfattende rengøring anbefales mindst ugentligt og i forbindelse med bad/brusebad.

Plasten (PEHD) vaskes med svamp eller blød børste. Du kan bruge mildt vaskemiddel eller desinfektionsmiddel, hvis nødvendigt.

Polstringen håndvaskes med en blød svamp eller rengøres med et mildt antibakterielt/desinfektionsmiddel.

Efter bad/brusebad fjernes alle polstringer (det blå materiale nærmest kroppen) for kortere tørretid og længere levetid. Polstringerne skal tørre ved stuetemperatur, eller i et tørreskab ved lav temperatur, og må ikke placeres direkte mod en varmekilde. De må ikke tørres i tørretumbler, da de kan miste formen. Vend vrangen ud af, når det tørrer, hvis det er muligt.

For håndtering af seler og hoftebælter fra Anatomic SITT skal du følge anbefalingerne på påsyede vaskeanvisninger.

Service og afhjælpende vedligeholdelse

Service udføres primært for at forlænge produktets levetid og for at kontrollere, om der er behov for afhjælpende vedligeholdelse. Behovet for eftersyn/service varierer og kan vurderes fra sag til sag afhængig af produktets brug og slid, men det anbefales mindst en gang hver 6. måned.

Arbejdet skal altid udføres professionelt af kvalificeret personale, se afsnittet Sikkerhedsforskrifter i brugervejledningen. Ved udskiftning af ødelagte, slidte eller revnede dele, brug kun originale dele fra Anatomic Sitt, så produktet bevarer sit CE-mærke. Reservedele kan bestilles efter særskilt reservedelsliste/split tegning for det pågældende produkt.

Ved enhver service skal det sikres, at produktets funktioner er pålidelige, og at produktet er sikkert at bruge. Hvis der er fejl, der påvirker sikkerheden og ikke kan afhjælpes, skal produktet tages ud af brug.

For rengøring af produktet, se afsnittet Pleje.

Ved service, kontroller følgende og udskift ved behov:
- Kontroller alle produktets funktioner.
- Kontroller produktet og dets tilbehør for løse dele, slitage og skader.
- Kontroller, at alle skruer, møtrikker og bolte er korrekt spændt.
- Kontroller at alle fingerskruer er hele og fungerer.
- Kontroller at sædet er ordentligt fastsat på stellet.
- Kontroller produktets bevægelige funktioner, eksempelvis rygvinkling. Både hvad angår justeringsmuligheder, mobilitet og aflåsning.
- Tjek evt slid på alle led, stiftsamlinger og befæstelser. Sørg for, at de låser ordentligt.
- Tjek bælter og seler for slid, funktion og fastgørelse.
- Tjek markeringer, etiketter og advarselssymboler for at sikre, at de er fuldstændige og læselige.

Efterkontrol
Når servicen udføres, skal du kontrollere, at produkterne (hovedprodukt og tilbehør) er samlet korrekt i henhold til brugermanualen og fungerer efter hensigten.

Etiketter/mærkater
Hvis du har brug for nye etiketter og mærkater, kontakt Anatomic SITT. For dets placering på hjælpemidlet, se www.anatomicsitt.com, hvor du også finder brugsanvisninger.

Genbrug

Renovering foretages fortrinsvis, hvis hjælpemidlet er personligt og skal gives til en ny bruger eller opbevares i længere tid. Da dette produkt er et individuelt sæde beregnet til en navngiven bruger og derfor ikke bør bruges til andre, se i stedet afsnittene om Pleje og service/afhjælpende vedligeholdelse.

Affaldssortering

En brugt del eller et brugt produkt skilles ad og skrottes. Delene skal adskilles efter materialetype og efterlades på en lokal genbrugsstation eller tilsvarende.

Garanti

Garanti og reklamation
Der er to års reklamationsret fra leveringsdatoen i henhold til købeloven. Garanti gælder generelt i et (1) år mod fabrikationsfejl fra leveringsdato eller i henhold til aftale. Garantien gælder ikke for ydre påvirkninger eller unormal håndtering. For garantibehandling er det nødvendigt, at det fejlbehæftede produkt returneres til os. Vedlæg altid følgesedlen for den oprindelige leverance.

For bedst muligt at vurdere reklamationen, skal varen være tør og rengjort, når den sendes tilbage.

Beskriv fejlen og årsagen så detaljeret som muligt. Oplys om du ønsker reperation eller eventuel udskiftning. Vedlæg en kopi af fakturaen og oplys, at produktet skal returneres til dig efter reparation. Indtast leveringsadresse, kontaktperson og telefonnummer.

Pak det tørre og rene produkt godt ind for at beskytte det mod evt. stød under transport. Glem ikke at skrive forsendelsesnumre eller lignende ned på dine dokumenter. Dette er for at du kan spore forsendelsen, hvis der skulle ske noget under transporten.

Revision

I denne version af brugervejledningen er følgende ændringer fortaget:

Hoftebælte
Nyt afsnit side 17

Bålselar
Nyt afsnit side 18

Revisionsfortegnelse
rev. 2.0 - 2020-03-10
rev. 2.1 - 2021-05-26
rev. 2.2 - 2021-12-29
rev. 2.3 - 2022-01-26
rev. 2.4 - 2023-02-20
rev. 2.5 - 2023-09-22

SE

Anatomic Sitt AB (fabrikant)
Box 6137, SE-600 06 Norrköping, Sweden
Tel +46 11 16 18 00
Fax +46 11 16 20 05

Besöksadress
Terminalgatan 1, SE-603 61 Norrköping, Sweden

DK

Anatomic SITT A/S (forhandler)
Marøgelhøj 22B, 8520 Lystrup
Tlf 86 17 01 74
Mail a-sitt@anatomic-sitt.dk

www.anatomicsitt.dk

Følg os på