ver. 2.5 - 2023-09-13

Anatomic SITT™

Zitzi

Flipper Flex G2

Brugervejledning

Brugervejledning, monterings-/justeringsvejledning,
service og vedligeholdelse samt istandsættelse

Denne brugervejledning henviser til Zitzi Flipper Flex G2 kørestolsstel med tilbehør. For en komplet oversigt over tilbehør se produktets bestillingsgrundlag.

Indholdsfortegnelse

Producent og forhandler 3

Specialtilpasning 3

Introduktion 4

Tilsigtede formål 4

Symbolfortegnelse 5

Produktmærkning 6

Sikkerhedsinstruktioner 7
Uddannelse og kvalifikationer 7
Advarsler og forholdsregler 7
Kontrol før brug 9
EMC 10
Begrænsninger 11
Afklemningsrisiko 12
Godkendte kombinationer 12
Afvigelser/tilbud 12

Tekniske data/Ydeevne 13

Tilpasning og specialtilpasning 14

Monterings- og justeringsinstruktioner 15
Montering af drivhjul 16
Anti-tip støtte foran 17
Rammeforlængere 17
Anti-tip støtte bag & tippepedal 18
Retningsholder 18
Transportbeslag 19
Kørebøjle 20
Montering af siddesystem 21
Justering af sædehøjde - gaspatron 22
Justering af sædehøjde - aktuator 23
Tilt 24
Opladning af batteri 25
Elektronikbox 25
Parkeringsbremse 26
Fodstøtte 27
Fodkasse 28
Lægplade 29

Resumé og opfølgning 30

Transport i køretøj 31

Køreteknik 32

Vedligeholdelse og vaskeinstruktioner 35
Kontrol før brug 35
Service og vedligeholdelse 36
Renovering 37

Affaldssortering 40

Garanti og retur 41

Revision 42

Producent og forhandler

Produktet er fremstillet af Anatomic SITT i Norrköping AB

Postadresse	Anatomic Sitt AB, Box 6137, SE-600 06 Norrköping
Besøgsadresse	Anatomic Sitt AB, Terminalgatan 1, 603 61 Norrköping
Telefon	011-161800
E-mail	info@anatomicsitt.com
Web	anatomicsitt.com

Produktet forhandles i Danmark af:
Anatomic SITT A/S, Marøgelhøj 22B, 8520 Lystrup, Denmark

Tlf	**86 17 01 74**
Fax	**86 17 01 75**
Mail	**a-sitt@anatomic-sitt.dk**
Web	**anatomicsitt.dk**

Eudamed-registreringsnummer/SRN: SE-MF-000002240

Specialtilpasning

Sæt kryds i ruden ved SPECIALTILPASNING for da gælder CE-mærkningen ikke.

Introduktion

Indledning
Tillykke med valget af hjælpemiddel, vi håber, du vil få meget ud af vores produkt. For at du kan bruge det fuldt ud på en sikker måde, er det vigtigt, at du læser denne brugervejledning grundigt igennem. Dette gælder for alle personer i brugerens nærhed.

Gem brugervejledningen til fremtidig brug. Nye udgaver kan downloades fra vores hjemmeside: www.anatomicsitt.com. Revision er på forsiden sammen med datoen.

Korrespondance - mærkning
På produktetiketten findes produktets varenummer samt serienummer (hovedprodukt) eller LOT-nummer (tilbehør). Disse numre skal angives ved korrespondance med Anatomic SITT gældende produkterne. Du finder serienummeret under siddepladens bagerste del.

CE-mærkning - klassificering
Hjælpemidlet med dets tilbehør er et CE-mærket medicinteknisk produkt, klasse I ifølge klassificeringsreglerne i bilag VIII (EU) 2017/745.

Overensstemmelseserklæring
Produktet opfylder kravene for medicintekniske produkter ifølge forordningen (EU) 2017/745 om medicintekniske produkter. Se gældende EU -overensstemmelseserklæring for produktvarianter og tilbehør, se www.anatomicsitt.com/da/dokument_dk.

Tilsigtede formål

Zitzi Flipper Flex G2 er et hjælperbetjent kørestolsstel med hjul til både indendørs og udendørs brug. Produktet er højdejusterbart og beregnet til brug med siddesystemer eller individuelle formstøbte sæder fra Anatomic Sitt i Norrköping AB. Zitzi Flipper Flex G2 er et genanvendeligt produkt.

Symbolfortegnelse

	Dette symbol findes i brugervejledningen og henleder læserens opmærksomhed på f.eks. vigtige sikkerhedsoplysninger mv.	LOT	Angiver fremstillingen batchnummer således atsats/ batch kan identifieres.
CAUTION! PINCH HAZARD!	Dette symbol angiver mulig risiko for at få noget i klemme.	MD	Angiver at produktet er medicinsk udstyr.
	Instruktioner og tips som letter brugen af produktet.	REF	Angiver producentens referencenummer/varenummer så det medicinske udstyr kan identificeres.
	Angiver, at brugsanvisningen skal læses, før produktet tages i brug. Symbolet findes på produktet.	SN	Angiver producentens serienummer så specifikt medicinsk udstyr kan identificeres.
www.anatomicsitt.com	Angiver, at brugsanvisningen altid skal læses før brug. URL angiver, hvor dokumentet er placeret elektronisk	UDI	Unik produktidentifikation, som muliggør en unik identificering af specifikt medicinsk udstyr.
	Angiver, at brugervejledningen skal læses for at opnå vigtige sikkerhedsoplysninger om f.eks. advarsler, der ikke findes på det medicintekniske produktmærke.	CE	Angiver at produktet er CEmærket ifølge rette EU-direktiv.
	Angiver producenten af det medicinske udstyr som defineret i (EU) MDR 2017/745. Kan også bruges sammen med fremstillingsdato.		Angiver inden for hvilken temperatur det medicinsktekniske produkt sikkert kan bruges indenfor.
	Angiver datoen for det medicinske udstyrs fremstilling		Viser hvor opladeren skal tilsluttes på håndkontrol
	At identificere en patienttilsluttet del af type BF (body floated). (Til elektrisk udstyr i sundhedsvæsenet).		Angiver at elektroniske produkter ikke skal håndteres som almindeligt affald
	Produktet er dobbeltisoleret, dvs. isoleringsklasse II.		Angiver, hvor transportsikringen skal være fastgjort til produktet på Transport i køretøj.

Produktmærkning

Etiket på hovedprodukt

Etiket på tilbehør

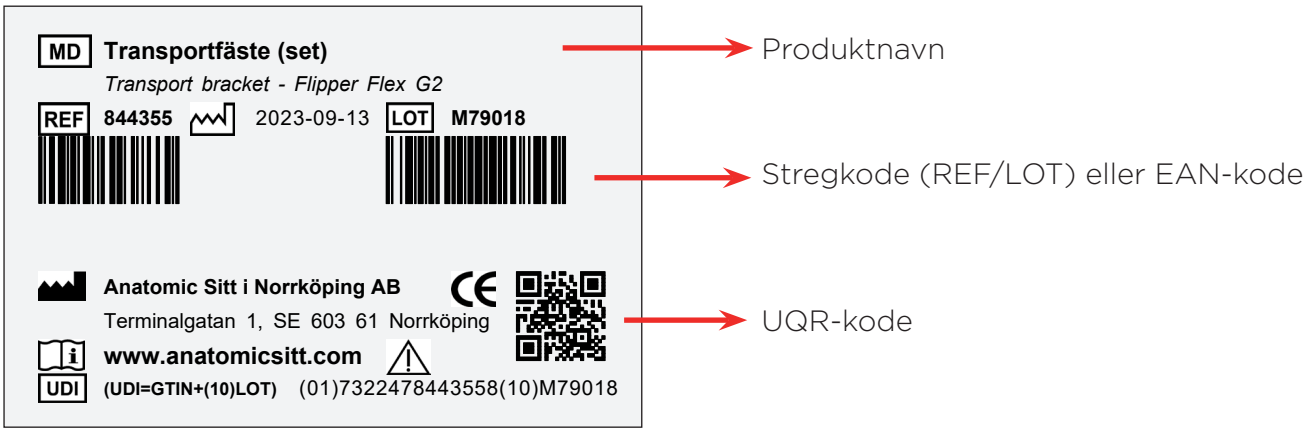

Sikkerhedsinstruktioner

Uddannelse og kvalifikationer

- Montering, service og renovering skal altid udføres af kvalificerede fagfolk (tekniker på hjælpemiddeldepot eller tilsvarende).
- Beslut om tilpasning/specialtilpasning altid skal udføres af kvalificerede fagfolk (teknikere på hjælpemiddeldepot eller tilsvarende).
- Indstillinger, justeringer og test af hjælpemidlet skal altid foretages af kvalificeret fagpersonale (eksempelvis hjælpemiddelteknikere eller tilsvarende).
- Hjælpemidlets bevilligende terapeut eller person med tilsvarende kompetencer og viden om brugeren og hjælpemidlet skal altid foretage en risikovurdering inden brug.

Advarsler/forholdsregler

⚠ Læs altid brugervejledningen før brug.

⚠ Indstillinger må kun udføres af kvalificerede fagfolk. Det er kun tilladt at foretage indstillinger på den måde, der er beskrevet i denne vejledning.

⚠ Kontroller produktets funktion, før det udleveres til en bruger.

⚠ Den person, der ordinerer hjælpemidlet, er ansvarlig for at instruere brugeren og / eller andre personer i dets umiddelbare miljø i, hvordan produktet skal bruges sikkert. Kontroller altid produktets funktion før brug.

⚠ Bevilligeren af hjælpemidlet eller person med tilsvarende kompetence og kendskab til brugeren skal sørge for at det valgte sæde er ordenligt monteret for at sikre at evt tipperisiko undgåes. Se afsnittet om rammeforlængelse.
Anti-tip støtter kan bestilles, såfremt der er behov for det.

⚠ Justeringer må kun foretages på den måde, der er beskrevet i denne vejledning.

⚠ Efter alle monteringsjusteringer eller servicearbejde skal alle monteringsskruer og møtrikker kontrolleres og spændes.

⚠ Kontroller at siddesystemet sidder ordentligt fast i kørestolsstellet inden brug.

Bremserne skal altid være låste ved ind- og udstigning.

Bremser, der virker på dækkene, er ikke beregnet til at blive brugt som bremse under kørsel, men skal kun bruges som låsebremse

Brug aldrig fodpladen ved ind- og udstigning fra hjælpemidlet.

Overvej risikoen for klemning, når du sænker og hæver sædehøjden og ændrer hældningen. Hav ingen hænder under sædet, når du foretager justeringer. Undgå at vippe sædet maksimalt bagud, når det er i den laveste position, for at mindske risikoen for beskadigelse af sædet/adapteren.

Vær forsigtig og vær opmærksom på den øgede risiko for at vælte ved brug af chassiset på skrå overflader. Chassiset må kun parkeres på vandrette og jævne overflader.

Løft altid i kørestolsstellet - aldrig i siddesystemet.

Udfør aldrig service mens produktet anvendes.

Bemærk, at hvis brugeren griber fat i genstande uden for hjælpemidlet eller læner sig for langt ud af hjælpemidlet, kan der opstå tyngdepunktsforskydning, hvilket kan medføre øget risiko for at vælte.

Overbelast aldrig hjælpemidlet, se afsnit ”Begrænsninger for den aktuelle maksimale belastning”.

Svinghjulet kan kollidere med fodpladen i visse tilfælde.
Svinghjulets styringsevne kan dermed påvirkes og fodpladens indstillinger kan da være nødvendige at ændre.

Efterlad aldrig brugeren uden opsyn, når hjælpemidlet anvendes.

Kontrol før brug

Tilsyn og kontrol skal udføres før hver brug i henhold til følgende punkter:

- Kontroller produktet og dets tilbehør for løse dele, slitage og skader. Kontroller især skruer og møtrikker.
- Kontroller at sædet er sat ordentligt fast på kørestolsstellet.
- Kontroller produktets stabilitet.
- Kontroller funktionen på eventuelle anti-tip støtter.
- Kontroller bremsernes funktion.
- Tjek hjulenes tilstand og at de sidder fast.
- Kontroller produktets bevægelige funktioner, eksempelvis rygvinkling, tilt,
- højdejustering, mm. vedrørende mobilitet og låsning.

Hvis der opdages defekter, må produktet ikke bruges. Kontakt din distributør af hjælpemidlet for udbedring.

EMC - elektromagnetisk kompatibilitet

Generel info
Det elektriske system i Flipper Flex G2 El er CE-mærket og i overensstemmelse med EMC-direktivet 2014/30/EU og testet efter kravene i IEC 60601-1-2:2014.

Tredjeparts komponenter
Brugen af andre komponenter og kabler end dem, der er fremstillet og leveret af leverandøren, kan skabe en stigning i elektromagnetiske emissioner eller reducere det elektriske systems elektromagnetiske immunitet og resultere i forstyrrelser/ forringelse af ydeevnen.

Forstyrrelser med andet udstyr, generelt / RF
Undgå at bruge elektronik i nærheden af andet elektrisk udstyr, da det kan forringe ydeevnen. Hvis det er nødvendigt at anvende systemet i nærheden af andre elektriske anlæg, skal disse overvåges for at se, om de fungerer normalt.

Bærbart RF-kommunikationsudstyr (inklusive ydre enheder såsom antennekabler og eksterne antenner) bør ikke bruges tættere end 30 cm fra nogen del af det elektriske system. Dette skyldes en risiko for ydeevneforringelse.

Hvis der konstateres usædvanlig adfærd i det elektriske system, især hvis en sådan adfærd er sporadisk og forbundet med, at systemet er forbundet med mobiltelefoner, mikrobølger og radiostationer, kan dette være en indikation af elektromagnetisk forstyrrelser.

Hvis en sådan adfærd opstår, så prøv at flytte din Flipper Flex G2 El længere bort fra forstyrrende udstyr.

Under brug af den elektriske hæve-/sænke- eller vippemekanisme er Flipper Flex G2 El internt drevet, (Internally powered) når den er udstyret med batteri.

Type BF applied part
Flipper Flex G2 El er klassifiseret som type BF applied part.

Klasse II
Flipper Flex G2 El er under opladning klassifiseret, som et klasse II produkt, eftersom laderen er klasse II

Begrænsninger

Maxlast
Den højeste belastningsvægt er 75 kg.
Med belastningsvægt menes den maximale vægt som kørestolsstellet må udsættes for f.eks. bruger og siddesystem.

Livslængde
Produktets forventede livslængde er 5 år ved normal brug i overensstemmelse med produktets tilsigtede formål, forudsat at instruktionerne i denne manual følges. Den faktiske livslængde kan dog variere afhængig af hvor ofte og intensivt produktet bruges, men er max 10 år.

Grænseværdier for brug
Flipper Flex G2 med el-funktioner:
+5°C til +40°C
20 til 90% luftfugtighed
800hPa til 1060hPa atmosfærisk tryk

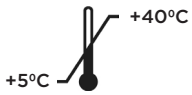

Grænseværdier for opbevaring og transport
Flipper Flex G2 med el-funktioner:
-25°C til +70°C
20 til 90% luftfugtighed
800hPa til 1060hPa atmosfærisk tryk

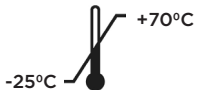

Batterier skal altid oplades inden opbevaring. Batteriet skal derefter vedligeholdes hver 6. måned. Overskrid ikke opbevaringstemperaturen på -25 °C til +70 °C under langtidsopbevaring af batteriet, da dette kan forkorte batteriets levetid og ydeevne. Opbevaringstemperaturer +10 °C til +25 °C anbefales.

Gaspatron
Hvis produktet skal opbevares i længere tid, skal du overveje følgende:
Gaspatroner bør bruges regelmæssigt for at opretholde deres funktion. Når produktet ikke er i brug, skal gaspatronen aktiveres mindst én gang hver 6. måned. Derudover skal de opbevares på en sådan måde, at stempelstangen er rettet nedad ellers kan gaspatronens forsegling gå i stykker, og dermed holde op med at virke.

Aktuator
Driftscyklus: 10 % (2 minutter kontinuerlig brug efterfulgt af 18 minutter ikke i brug).

Afklemningsrisiko

Vær opmærksom på, at produktet og dets tilbehør er indstillet korrekt, så brugeren ikke får gener eller skader under brug. Hvis dette er tilfældet, skal der foretages justeringer eller passende tilbehør monteres.

Begrænset tid til hudkontakt på grund af varme (gælder Flipper Flex G2 El)
Nedenstående dele kan nå en temperatur over 41°C og må derfor ikke være i kontakt med brugerens hud i længere tid end angivet i nedenstående tabel (**t** angiver tiden).

Del	Højeste målte temp.	Maxtid
Håndkontrol	42C°	10 min ≤ t
Tiltaktuator	45C°	1 min ≤ t < 10 min
Løfteaktuator	51C°	t < 1 min
Lader	44C°	1 min ≤ t < 10 min

Godkendte kombinationer

For sikkert at opretholde CE-mærkningen skal hjælpemidlet bruges sammen med siddesystemer, tilbehør og reservedele leveret af Anatomic SITT.

Se produktets dokumenter for anbefalede siddesystemer og eventuelt tilbehør, samt splittegning for reservedele.

Afvigelser/tilbud

Ved funktionsfejl kontakt hjælpemiddeldepot eller forhandler/producent.

Hvis der opstår en alvorlig hændelse, skal den rapporteres til Anatomic SITT og landets kompetente myndighed. Produktet skal endvidere sendes til Anatomic SITT i eksisterende stand til yderligere undersøgelse.

Tekniske data / ydeevne

Flipper Flex G2

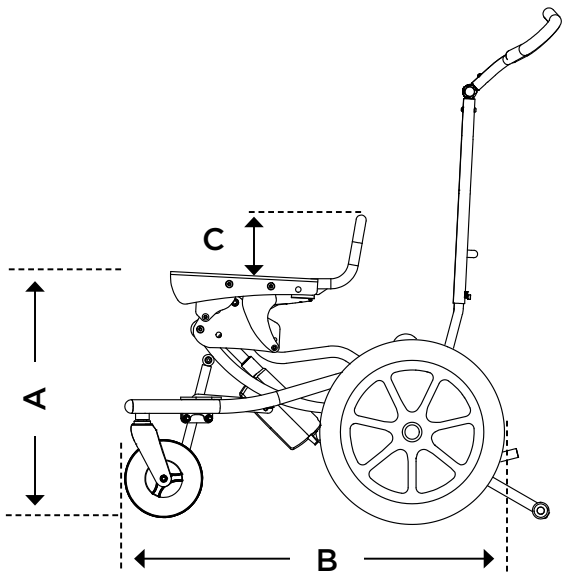

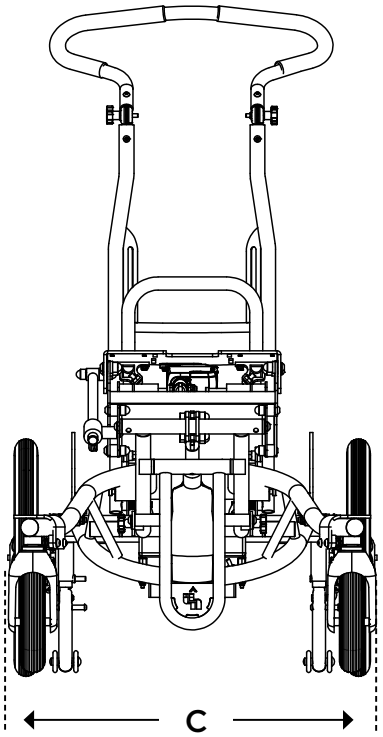

Produkt info - Flipper Flex G2	
Max belastning	75 kg
Siddeplade	26x32 cm
Vægt	31 kg
Tiltning	0° til 30° / -5° til 25°

Flipper Flex G2 med 16” drivhjul

	A	B	C
Data	38-71 cm	83 cm	64 cm

FODSTØTTE

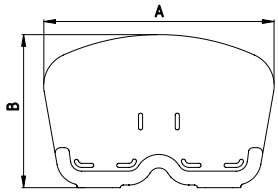

	A x B
Hel str. 2	345 x 225 mm
Hel str. 3	380 x 260 mm
Hel str. 4	380 x 310 mm
Hel str. 5	430 x 310 mm
Hel str. 6	480 x 310 mm

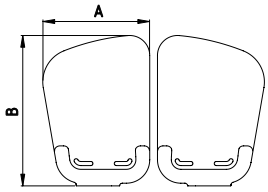

	A x B
Delt str. 2	160 x 220 mm
Delt str. 3	180 x 255 mm
Delt str. 4	175 x 305 mm

Størrelse	2-6
Fodstøttestang profillængde (cm)	35

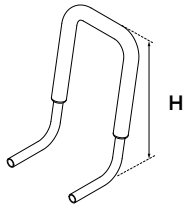

KØREBØJLE

	Højde
Kørebøjle str.1	13 cm
Kørebøjle str.2	35 cm

Dybden kan justeres 0-7 cm.
Højdemål er fra oversiden af siddepladen til håndtag.

Tilpasning og specialtilpasning

Anbefalinger
Hver gang produktet ændres på nogen måde, skal der foretages en vurdering af, om det er en tilpasning eller en specialtilpasning.

En tilpasning er en ændring, der foretages inden for rammerne af produktets CE -mærkning. Alt andet er specialtilpasning. Justeringer må kun foretages af den person, der anses for kvalificeret til opgaven, og skal altid udføres på en professionel måde.

Tilladte tilpasninger inden for rammerne af CE-mærkning
Fodstøttesprofilens længde kan forkortes, så den passer bedre til brugeren.

Risikoanalyse
Bemærk, at der altid skal foretages en risikovurdering, både ved tilpasning og ved specialtilpasning af et hjælpemiddel. Produktet må aldrig være farligt for brugeren eller personer i nærheden, som skal bruge produktet efter tilpasning.

Mærkning
Produktet skal forsynes med en angivelse af, at det er tilpasset en bestemt bruger, så det ikke kan forveksles med et standardprodukt.

Monterings- og justeringsinstruktioner

Montering skal altid udføres af kvalificerede fagfolk (evt. teknikere på Hjælpemiddeldepot eller tilsvarende). Instruer brugeren og / eller andre personer i brugerens nærmiljø om produktets funktioner, så hjælpemidlet kan bruges på en sikker måde.

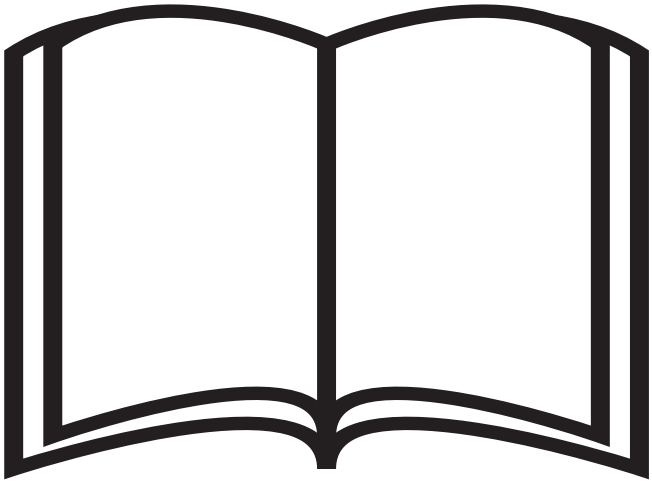

Montering af drivhjul

Drivhjulene kan enkelt monteres og afmonteres. Dette kan være brugbart ved transport eksempelvis.

Afmontering
Lås først parkeringsbremsen op. Tryk og hold knappen (D) i midten af hjulet inde. Træk herefter hjulet af.

Fastsætning
Tryk og hold knappen inde og skyd herefter quick-release-akslen ind i navet. Når drivhjulet er trykket helt ind, er det OK at slippe knappen.

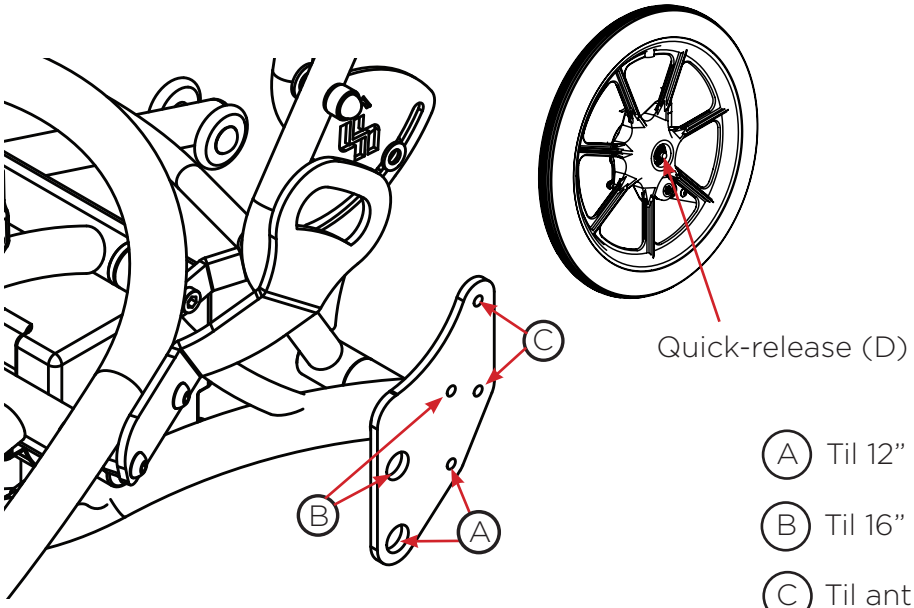

A Til 12” hjul

B Til 16” hjul

C Til anti-tip støtte og tippepedal

Sørg for, at hjulene er forsvarligt fastgjort efter brug af quick-release-funktionen.

Anti-tip støtte foran

Montering
Montering af anti-tip-støtten (A) sker ved først at løsne skruen, der holder hjulet. Anbring derefter antitip-støtten over hjulet, mod rammerøret. Lås anti-tip-støtten i fremadgående retning i rammens retning ved hjælp af de tre skruer (B). Skru hjulet på igen

Rammeforlængere

Montering
Montering af rammeforlængelsen sker ved først at løsne skruen (A) og fjerne hjulet fra rammen. Fjern derefter endeproppen (B) på rammerøret. Skub rammeforlængeren (C) ind, og skru forlængerdelen med den fastgjorte skrue (D) med skive. Skru hjulet tilbage i forlængerdelen med skrue (A).

Når Active siddesystemet bruges på Flipper Flex G2 skal rammeforlængelse anvendes pga. risiko for at tippe. Det samme gælder for andre siddesystemer som monteres langt fremme. Ved ønsket om øget sikkerhed kan anti-tip støtter monteres

Anti-tip støtte & tippepedal

Anti-tip støtten & tippepedalen monteres med almindelige skruer, spændeskiver og møtrikker som vist. Tippepedalen er placeret på ydersiden og anti-tip støtten på indersiden af hulpladen.

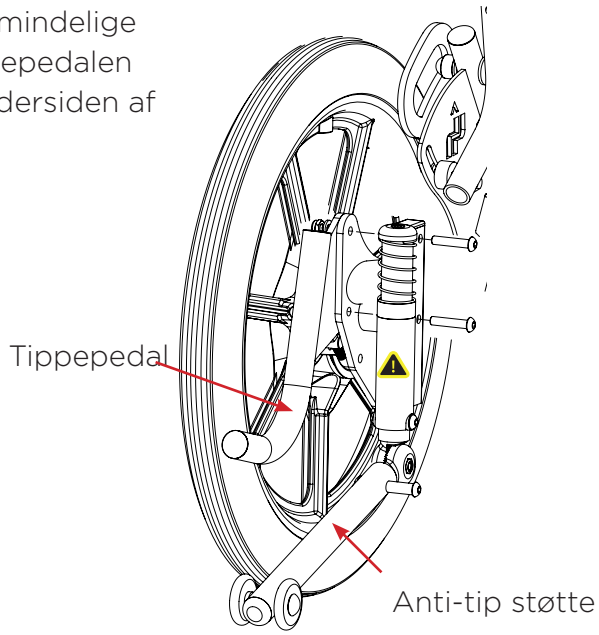

Anti-tip støtte - Hurtigguide
Anti-tip støtten har til formål at forhindre at kørestolsstellet tipper ukontrolleret bagud. Anti-tip støtten kan enkelt vendes væk for ikke at være i vejen.
Træd på anti-tip-støtten og drej den til siden. Sørg for at vride den helt indtil du hører et klik, hvilket indikerer, at anti-tip støtten er på plads. Prøv at træde så langt inde på anti-tip-støtten som muligt. Dette er for at delene har den længst mulige levetid.
Omvendt vrid anti-tip-støtten ud, indtil der høres et klik.

> ⚠ Flipper Flex G2 bør altid udrustes med anti-tip støtte med tanke på de store muligheder for højdejustering.

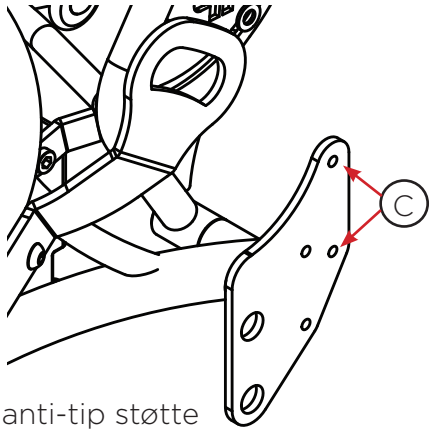

C Hul til anti-tip støtte og tippepedal

Tippepedal - Hurtigguide
Tippepedal bruges til for at lette hævning af kørestolsstellets forhjul, f.eks. ved kantsten.

Retningsholder

Retningsholder
For at aktivere retningsholderen; Træk quick-releasen (D) ved svinghjulet op og vrid 90°. Quick-releasen fæstner automatisk i rette leje.

Transportbeslag

Montering af støttebøjle
Monteres med medfølgende skruer og lås som vist på billedet.
Loc-tite skal bruges på skruerne (A) ved montering.

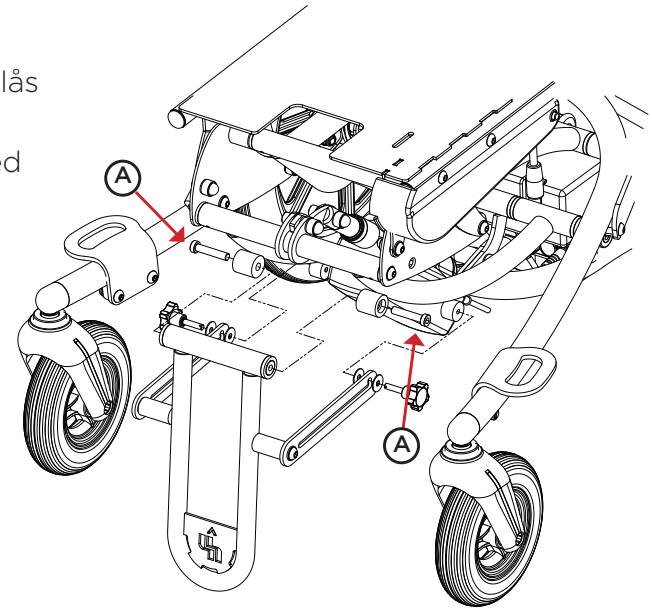

Støttebøjlejustering - Hurtigguide

- Løsn låsen på begge sider og træk efterfølgende ud til yderste leje.
- Sørg for at låsen går i hak i yderkanten af sporet og lås herefter låsen.

Støttebøjlen skal altid være fældet fremover og i kontakt med underlaget ved transport.

Kørebøjlen skal altid ligge op mod siddesystemets ryg ved transport i køretøj.

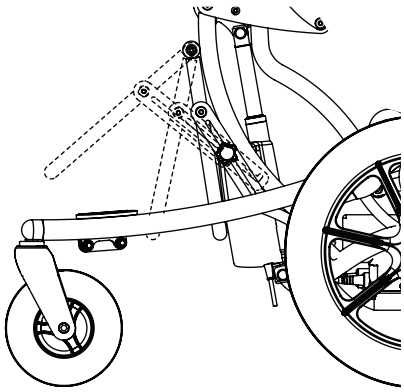

Montering af transportbeslag foran og bagved
Monteres med medfølgende skruer, skiver og møtrikker, som på billedet. Bemærk at løkken på det bagerste beslag skal pege bagud.

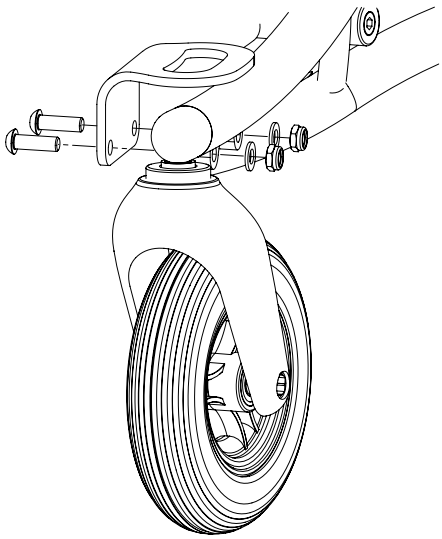

Transportbeslag - foran

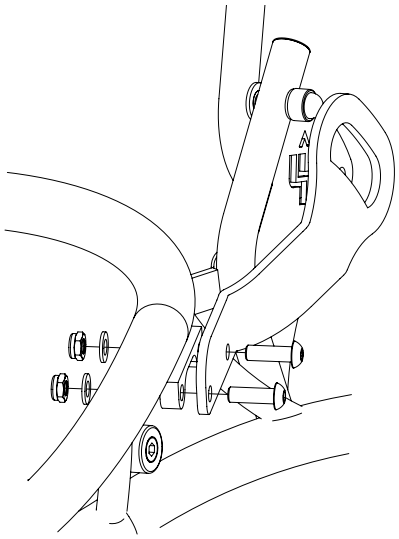

Transportbeslag - bag til

Kørebøjle

Vinkeljustering - Håndtag (A)
For at ændre vinkel på kørebøjlens håndtag, løsn fingerskruerne, se billede (A). Spænd fingreskruerne når ønskede vinkel er opnået.

Vinkeljustering - Kørebøjle (B)
For at ændre vinkel på kørebøjlen, løsn fingreskruerne, se billede (B). Spænd fingreskruerne når ønskede vinkel er opnået.

Højdejustering - Kørebøjle (C)
Kørebøjlen alternativt kørehåndtagen kan højdejusteres i tre forskellige højder. Sørg for at stramme skruerne (C) ordentligt, efter at den ønskede position er nået.

Oversigt kørebøjle

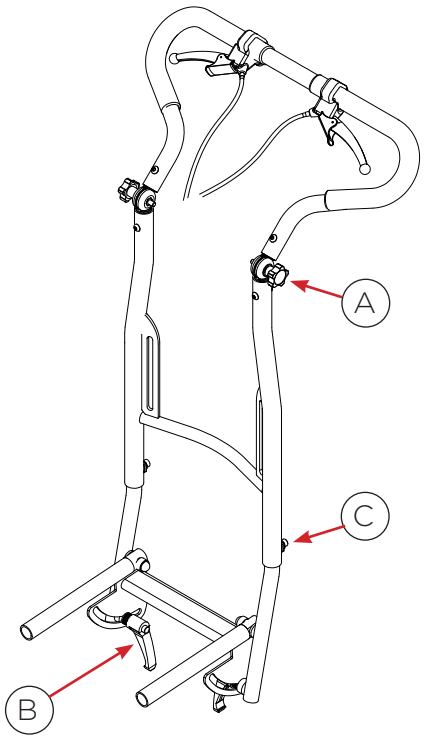

Fingerskruerne skal altid spændes efter justering.

Kørebøjlen skal altid ligge op mod sidde-systemets ryg ved transport i køretøj.

Montering af siddesystem

Montering af siddesystem

Siddesystemets fæsteplade monteres enkelt på kørestolsstellet ved hjælp af fire (4) skruer, spændeskiver og møtrikker i markerede riller (A) på chassisets sædeplade.

For yderligere information om fæsteplader, se den respektive brugervejledning for det valgte siddesystem.

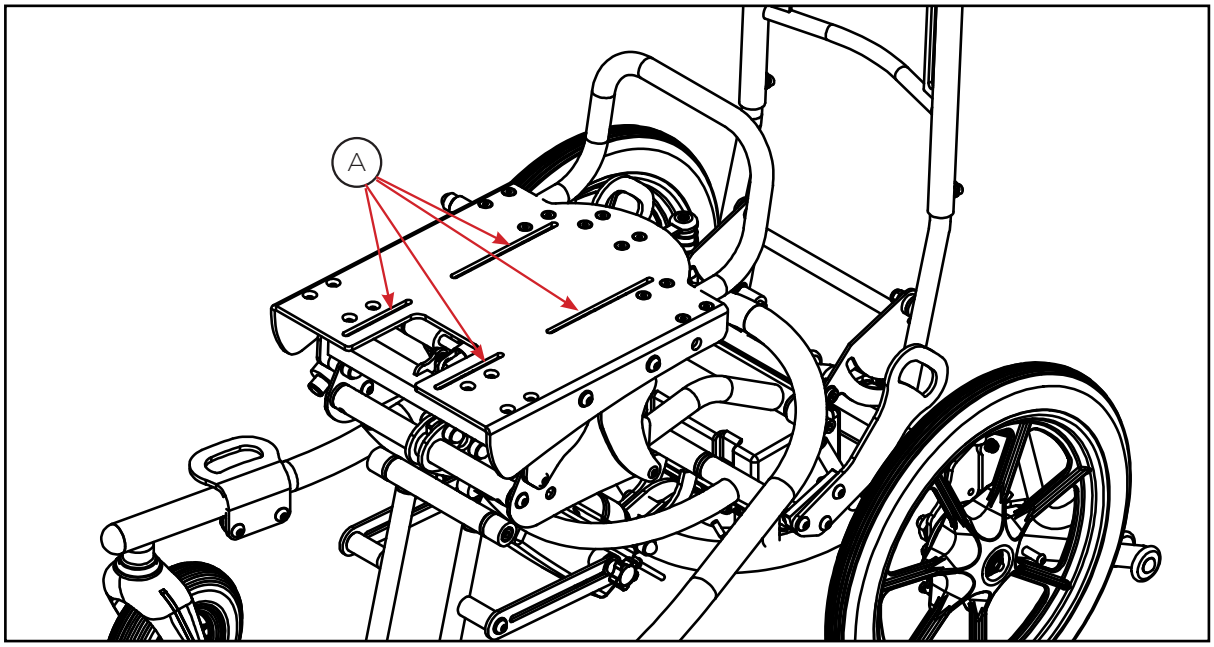

Når siddesystemet monteres på chassiset ved hjælp af adaptersystemet (153042, 153047), skal chassiset være udstyret med kørebøjle eller kørehåndtag for at fastgøre sædesystemets sikkerhedsstropper.

Justering af sædehøjde - Gaspatron

Sædehøjden er justerbar og justeres enkelt ved hjælp af fodpedalen (se billede nedenfor).
Sørg for altid at holde en hånd på siddesystemet (eller kørebøjlen) ved justering.

- Aktiver gaspatronen ved at trykke fodpedalen ned.
- Juster siddesystemet til ønskede højde.
- Slip fodpedalen når du har nået ønskede højde. Højden er nu låst.

Vær opmærksom på eventuel afklemningsrisiko.

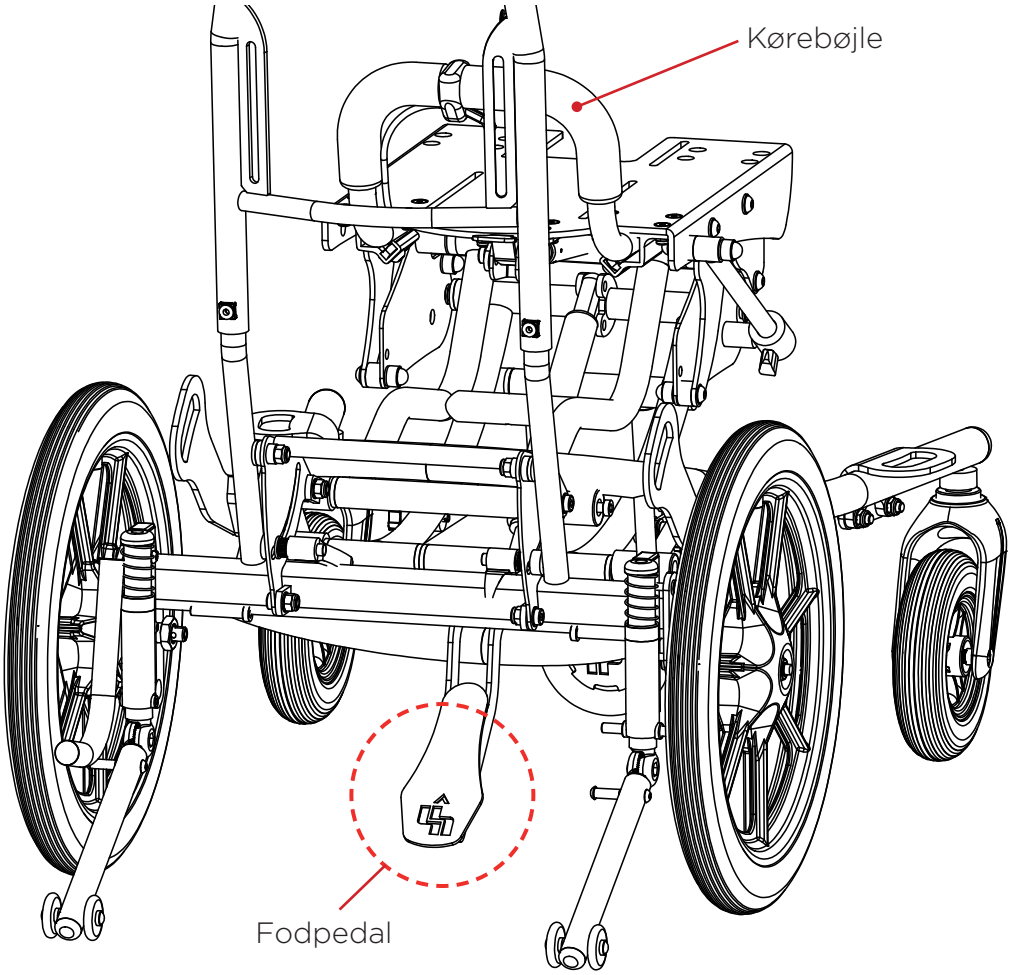

Justering af sædehøjde - Aktuator

Sædehøjden er justerbar og justeres med en elektrisk fjernbetjening.

Tænk på altid at holde en hånd på siddesystemet ved justering.

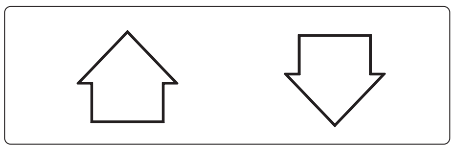

- Opadpil (A) løfter sædepladen
- Nedadpil (B) sænker sædepladen

Vær opmærksom på eventuel afklemningsrisiko.

Fjernbetjening

Højdejustering:

Tilt

Montering af sædetilt

Flipper Flex G2 har to forskellige lejer for tilt hvilket indstilles ved hjælp af to huller i siden af sædepladen. I standardudførelsen er fastgørelsen i nederste hul. Ønskes mere negativ tilt, kan man flytte fastgørelsen til øverste hul.

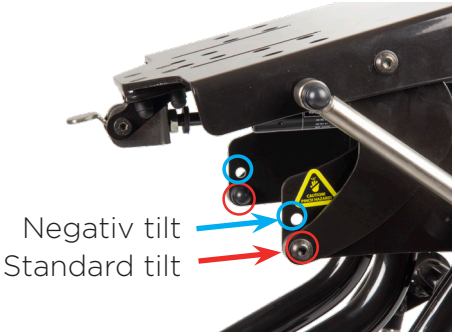

Tiltefunktion med gaspatron

Sædepladens vinkel justeres ved at løsne fingerskruen (A) og trykke palen på aktiveringshuset ned ad (Sidder i bagkanten på sædepladen). For derefter at trykke sædepladen nedad og fremad. Slip håndpalen (B) for at låse ønskede vinkel og stram efterfølgende fingerskruen til (A) for at sikre at vinklen er låst

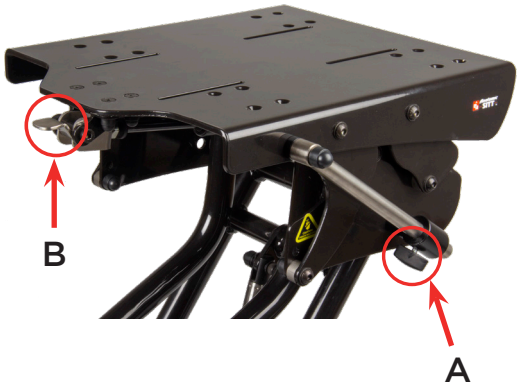

> ! For at vende tilbage til sædevinklens oprindelige position, skal du løsne fingerskruen (A), trykke på håndtaget og trække sædepladen op og tilbage ved at trække i bøjlen.

> ⚠ Kontroller altid at fingervredet (A) er låst når du har ændret tiltvinklen.

Fjernbetjening

Tiltfunktion med aktuator

Juster tiltpositionen ved at holde trykknappen nede (C) til hældning fremad og trykknap (D) til hældning bagud. Slip trykknappen på controlleren, når den ønskede vippeposition er nået.

> ⚠ Vær opmærksom på eventuel afklemningsrisiko.

> ⚠ Placer fjernbetjeningen så risikoen minimeres for at aktivere hæve- og sænkefunktionen ved et uheld, f.eks. når den placeres ved siden af et bord osv.

Opladning af batteri

Tilslut laderens kontakt til udtaget på siden af håndkontrollen. Tilslut herefter laderens strømkabel til en stikkontakt (220 V).

Laderen har en lampe som enten viser grønt eller gult.
Grønt = Vedligeholdelsesopladning Gult = Normalopladning

For at afbryde opladningen/strømtilførslen træk laderen ud af kontakten.

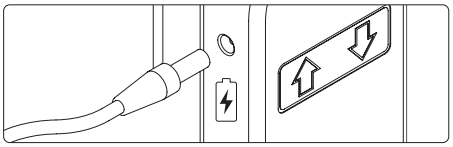

Kontakt til opladning sidder på siden af håndkontrollen og er markeret med et symbol, se billedet

Første opladning skal vare i 24 timer.
Det anbefales herefter at oplade hver nat.
Batteriet må aldrig aflades helt. Originalladere skal anvendes.

Husk, at opladeren skal være let tilgængelig under hele opladningen. Husk derfor ikke at lægge noget i vejen for kontakten.

Elektronikbox

Ved tilkobling af elektronikboxen skal kontakten til hæve/sænke-aktuatoret kobles til boxens kontakt mærket 1. Tiltfunktionens aktuator kobles da til boxens kontakt mærket 2.

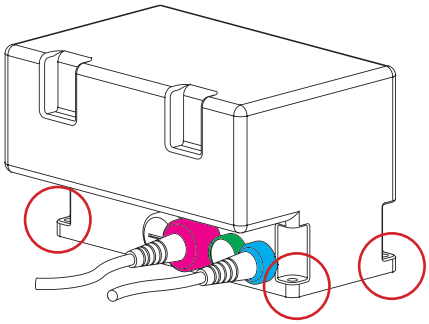

- Fjernbetjening
- Aktuator (TILT)
- Aktuator (LØFT)

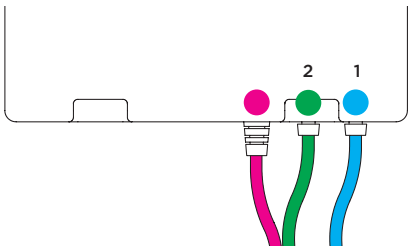

For at udskifte elektronikboxen tager man først stikket ud af alle ledninger. Løsn derefter 4 skruer som vist ovenfor. Gør i omvendt rækkefølge for at sætte den nye til.

Parkeringsbremse

Lås bremsen op
Lås parkeringsbremsen op ved at trykke bremsehåndtaget (A) ind, så den røde lås (B) slipper.

Lås bremsen
Lås parkeringsbremsen ved at trykke bremsehåndtaget ind (A) og sætte den røde låsemekanisme (B) i hak. Slip efterfølgende bremsehåndtaget.

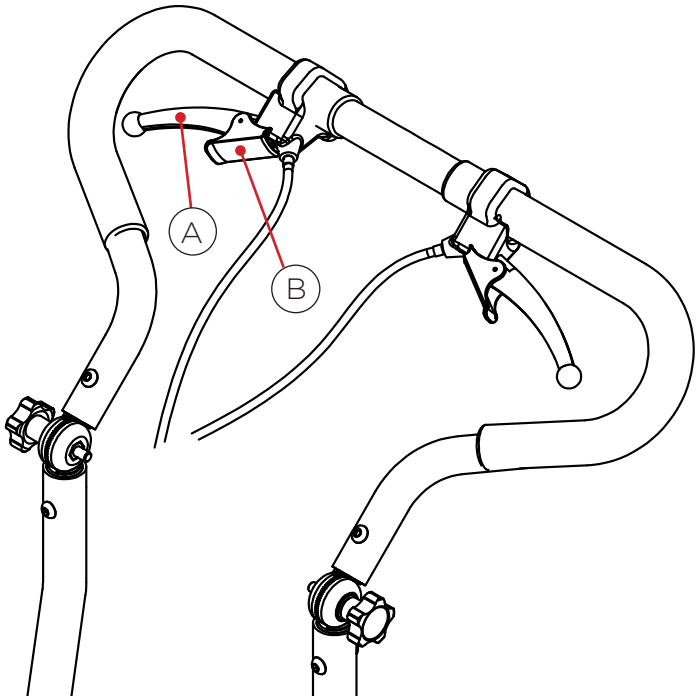

Lås altid parkeringsbremsen, når kørestolsstellet står på ujævnt underlag.

Fodstøtte

Montering af fodstøtte

For at montere beslagene til fodstøtten anvendes medfølgende skruer (C). Beslagene monteres som på billedet med fire skruer i kanten forrest på sædepladen. Sørg for at låseskruerne (B) peger indad/nedad.

Monter fodstøttens firkantsrør (A) i fodstøttebeslagene under sædepladens forreste del. Lås fodstøtten fast med låseskruerne (B) på begge sider.

Sikkerhedsstop

Sikkerhedsstop (D) i form af en samlemøtrik findes monteret i bunden af fodstøtteprofilen. Sikkerhedsstoppet kan også anvendes til at finde tilbage til en forindstillet højdeposition.

> **!** Monter et ekstra sikkerhedsstop ovenover fodstøtten i fodstøtteprofilens spor for enkelt at finde tilbage til en alternativ højdeposition (eksempelvis med eller uden sko).

Justering af vinkel ved knæleddet

Når fodstøtten er monteret i siddepladen, er der mulighed for at højdejustere fodstøtten ved fodleddet. Løsn skruen (E) og juster til ønskede højde. Spænd efterfølgende skruen.

Justering af højde

Når fodstøtten er monteret i siddepladen, er der mulighed for at højdejustere fodstøtten ved fodledet. Løsn skruen (F) og juster til ønskede højde. Spænd efterfølgende skruen.

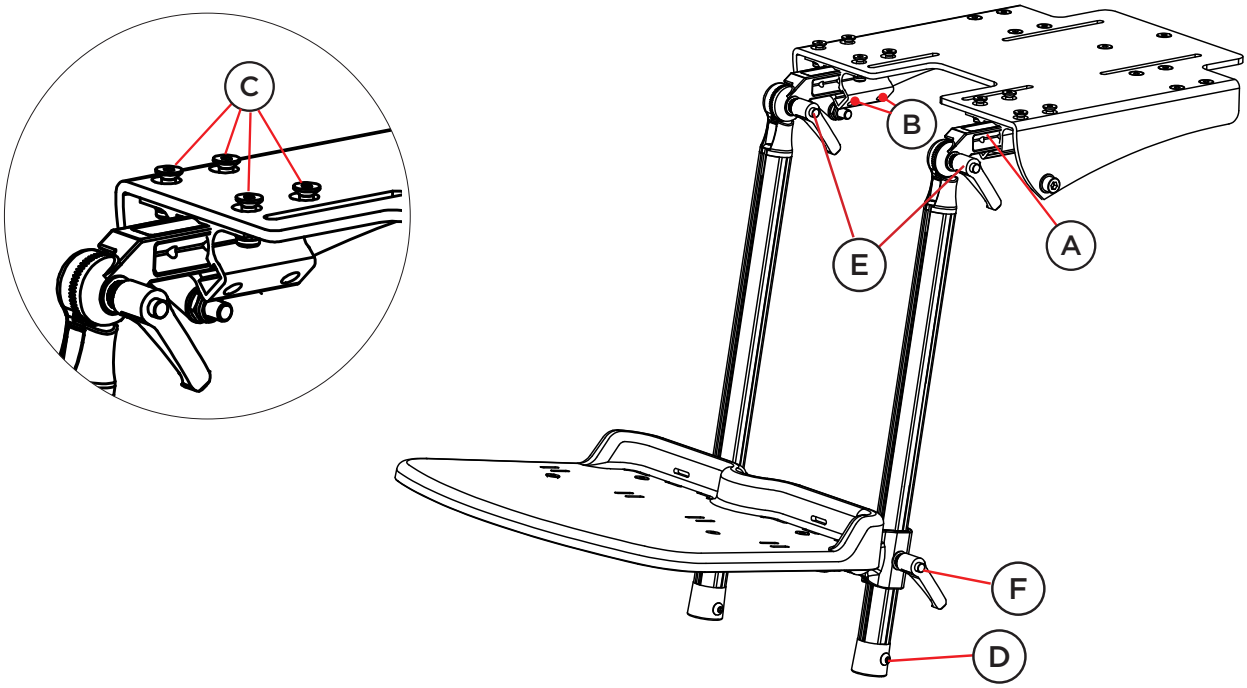

Fodkasse

Fodkasse dobbelt stang

For at montere fodkassen starter du med at skyde profilmøtrikkerne (A) på fodkassen (B) ind i fodstøttesstangen (C). Indstil herefter fodstøtten (D) til ønskede højde og spænd italienerskruen (E).

Indstil ønskede højde og bredde på fodkassen ved hjælp af skruerne (F) og (G). Plaststangen (H) på fodkassen skal føres igenem slidsen (I) på fodstøttepladen. Afslut med at montere medfølgende polstring og kontroller at alle skruer er ordentligt spændte

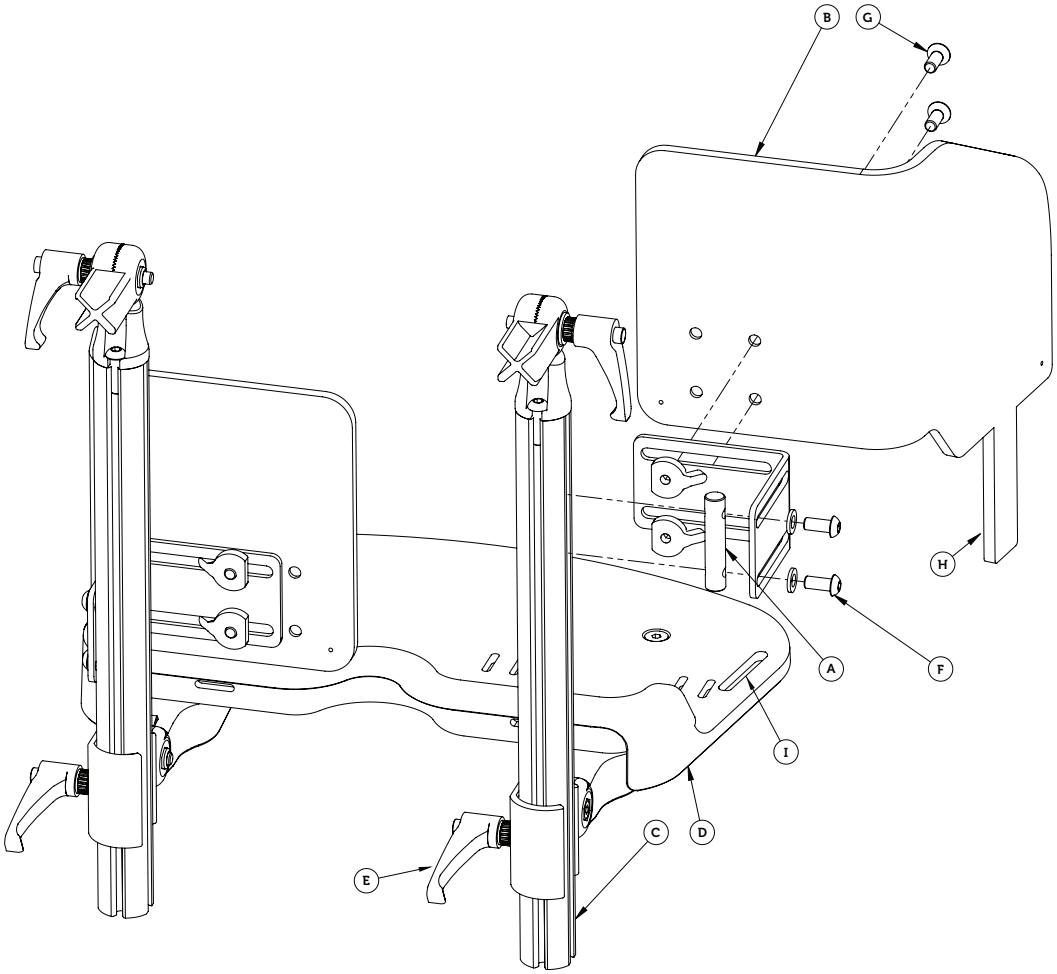

Plaststangen (H) kan efter indjustering af ønskede højde, kappes eller varmes ind under fodstøttepladen.

Lægplade

Montering
Inden montering af lægstøtte kan udføres, skal du først fjerne fodstøtten. Begynd med at fjerne endeafslutningen (G) og løsn efterfølgende italienergrebet (F) som holder fodstøtten på plads på fodstøttestangen. Træk fodstøttepladen og dens beslag nedad.

Monter lægstøtten ved at skyde profilmøtrikken (C) ind i fodstøttestangen, juster til ønskede højde og spænd skruerne (E). Genmonter derefter fodstøtten og endeafslutningen (G).

Højdejustering
For at højdejustere lægstøtten, løsner du skruerne (E) noget, for herefter at justere til ønskede højde. Spænd derefter skruerne (E).

Breddejustering
For at breddejustere lægstøtten løsner du skruerne (A) for derefter at justere til den ønskede bredde. Spænd derefter skruerne (A)

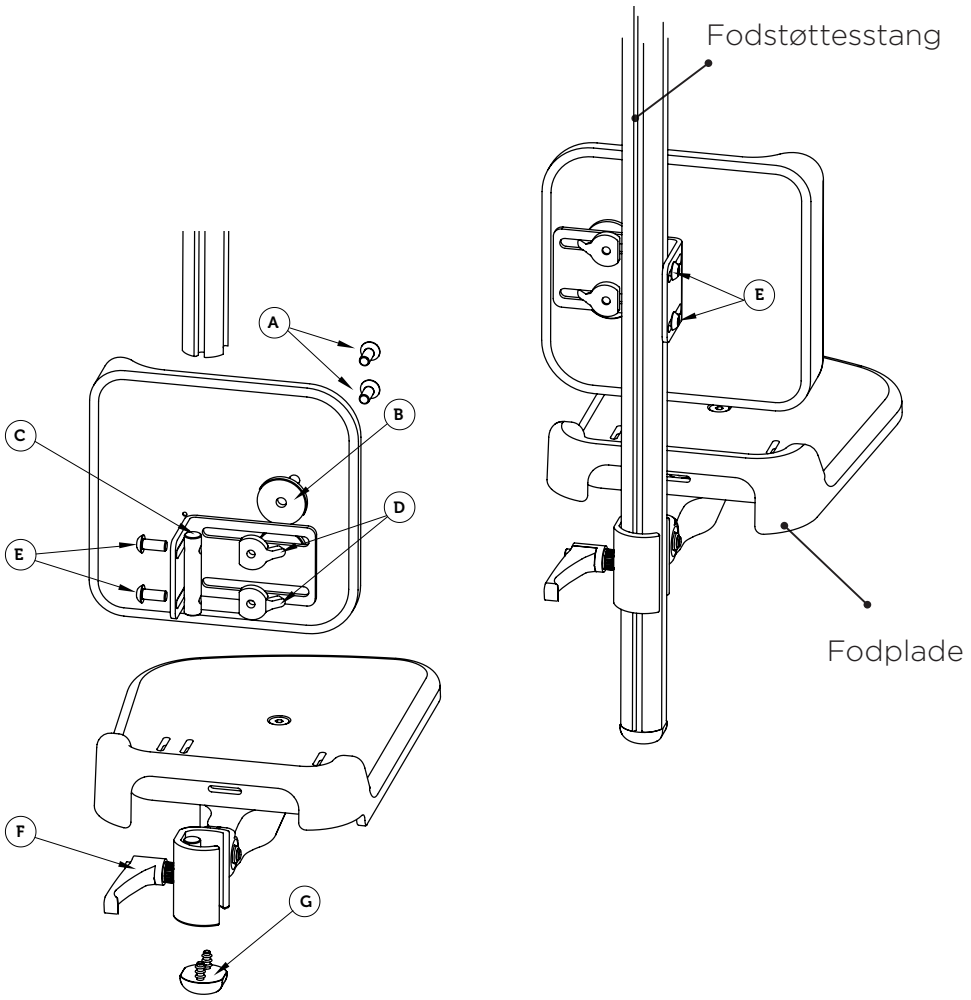

Resumé og opfølgning

Når montering og / eller justeringerne er gennemført, skal du kontrollere, at produkterne (hovedprodukt og tilbehør) er samlet korrekt i henhold til brugervejledning og fungerer efter hensigten.
Kontroller produktets indstillinger og dets tilbehør, så brugeren har en korrekt siddestilling.

Efter alt monteringsjustering eller servicearbejde skal alle knapper, fastgørelsesskruer og møtrikker kontrolleres og strammes.

Kontroller, at hjælpemidlet er korrekt afbalanceret for at sikre, at enhver risiko for at vælte er udelukket.

Hvis der opdages defekter, må produktet ikke bruges. Kontakt din distributør af hjælpemidlet til handling.

Transport i køretøj

Vi gør opmærksom på, at den absolut sikreste måde er at transportere brugeren i køretøjets autosæder, fastspændt med den almindelige sikkerhedssele. Vi anbefaler ikke køretøjstransport i kørestolsstellet. Dog er vi opmærksomme på, at visse brugere og situationer betyder, at brugeren skal transporteres siddende i kørestolsstellet. I disse tilfælde skal nedenstående sikkerhedsanvisninger altid følges for at minimere risikoen for personskade i tilfælde af en ulykke. Læs mere under Transportbeslag.

Anvisninger for transport i køretøj
Kørestolsstellet er crashtestet og godkendt efter 7176-19 til 75 kg i bil.

Fastgørelse skal ske med spændebånd, Godkendt i henhold til ISO 10542, i kørestolsstellets transportbeslag markeret med følgende mærkat.
Fastgør de fire stropper med karabinhagerne til kørestolens fastgørelsespunkter.
Lås bremserne på kørestolen og spænd stropperne.
Kørebøjlen skal ligge op mod ryggen.

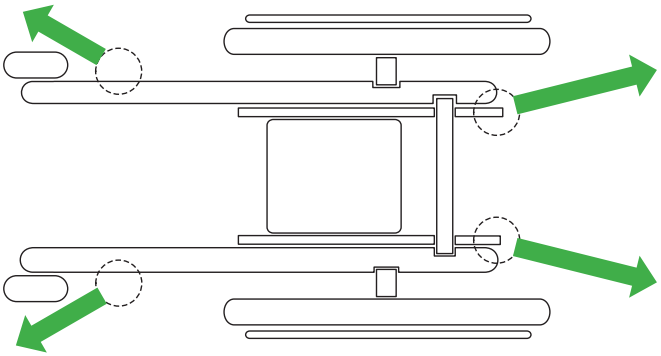

Forslag til spændebåndenes trækretninger

Det er vigtigt kun at strække stropperne, og ikke spænde dem for stramt.
For stram spænding af stropperne kan få kørestolsstellet til at blive skæv.

Crashtestet og godkendt til en belastningsvægt op til 75 kg.

Du skal køre fremadvendt i en bil med bilens trepunktssele.

Fastgørelsessystemet og trepunktsselen skal være godkendt i henhold til ISO 10542.

Fastgør de fire stropper med karabinhagerne til kørestolens fastgørelsespunkter.
Lås bremserne på kørestolen og spænd stropperne.
Kørebøjlen skal ligge op mod ryggen.

Korrekt positionering af bæltet samt vinkel ifølge fig.1.

Bæltet skal sidde stramt og glat mod kroppen. Kørestolens dele må ikke forhindre selen i at komme tæt på kroppen.

Den øverste del af bæltet skal gå over brugerens skulder uden at trykke på nakken (se fig. 2)

Overskrid ikke den maksimale belastning på chassiset.

Der må ikke foretages ændringer eller skader på kørestolens transportbånds fastgørelser.

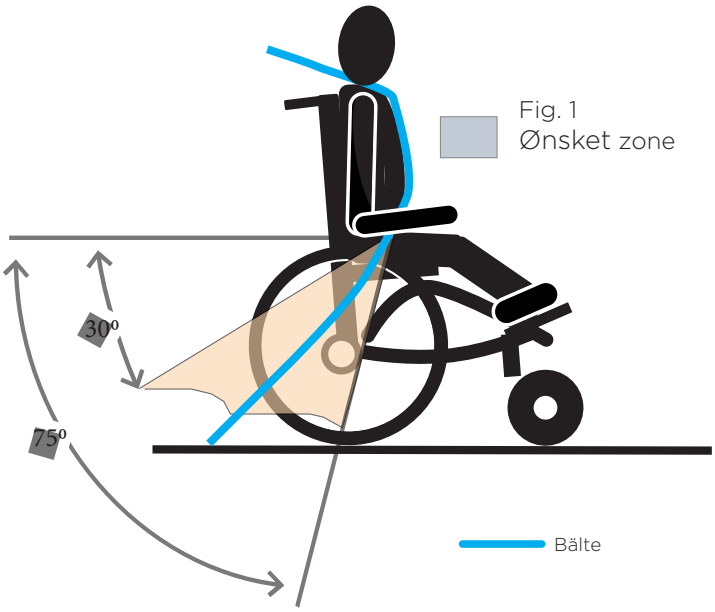

Fig. 1
Ønsket zone

Fig. 2

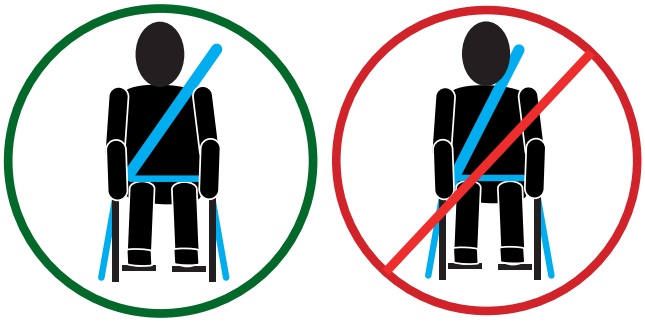

Rigtigt Fejl

Trepunktsseler skal bruges til at reducere risikoen for hoved- og brystskader forårsaget af køretøjskomponenter.

Hvis kørestolen er udstyret med et bord, skal dette fjernes og opbevares sikkert under transport.

Når det er muligt, skal andet aftageligt udstyr enten fastgøres i kørestolen eller fjernes for sikker opbevaring under transport.

Husk at spændet på autoselen skal være placeret, så "åbningsknappen" ikke kan komme i kontakt med løse dele ved en kollision.

Kørestolen må ikke bruges, hvis den har været involveret i en kollision.

Køreteknik

Assistenthjælp, op forlæns
- Sørg for at inaktivere anti-tip støtte.

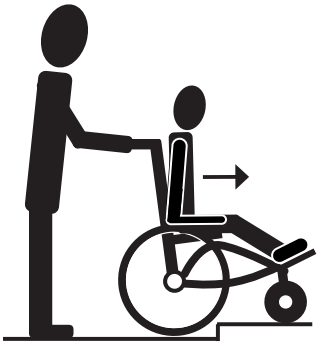

Træd tippepedalen ned

Assistenthjælp, op baglæns
- Sørg for at inaktivere anti-tip støtte.

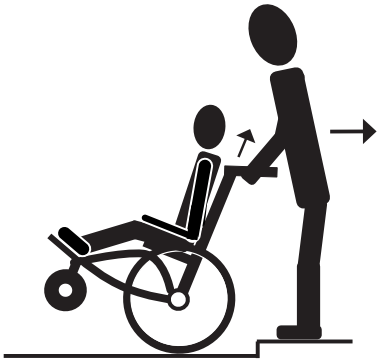

Træd tippepedalen ned

Assistenthjælp, ned forlæns
- Sørg for at inaktivere anti-tip støtte.

Træd tippepedalen ned

Aktiver altid evt. anti-tip støtte, når flytningen er færdig!

Vær altid to personer omkring dig denne type af forflytning. Bær i rammen og kørebøjlen.

Assistenthjælp, op ad trapper

- Sørg for at deaktivere anti-tip støtte.

Assistenthjælp, ned ad trapper

- Sørg for at deaktivere anti-tip støtte.

Vær altid to personer til denne type af forflytning. Bær i rammen og kørebøjlen.

Ujævnt underlag

- Tænk på den øgede risiko for at vælte ved kørsel på skrå overflader. Slip aldrig kørebøjlen ved transport på ujævnt underlag. Kontroller at kørestolstellet står stabilt og at bremserne er låste ved parkering.

Aktiver altid evt. anti-tip støtte, når flytningen er fuldført!
Sørg for, at hæve/sænkehåndtagene er strammet.
Gå adrig på en rulletrappe, selvom der er hjælp at hente!

Vedligeholdelse og vaskeinstruktioner

Dette produkt er et medicinsk teknisk hjælpemiddel beregnet til flergangsbrug. For at hjælpemidlet kan fungere sikkert og for at nå den anslåede levetid, er tilsyn, vedligeholdelse og rengøring derfor vigtigt. Ved udskiftning af dele i forbindelse med vedligeholdelse og service skal der altid anvendes originale dele fra Anatomic SITT.

Definitioner:
Generelt skelnes der mellem afhjælpende vedligeholdelse, service og forebyggende vedligeholdelse.

- Med **afhjælpende vedligeholdelse** menes foranstaltninger til reparation af et ødelagt produkt, en akut vedligeholdelse, svær at planlægge i tide og ofte afhængig af brugen af produktet.

- **Service** henviser til et enklere eftersyn, der kan forlænge produktets levetid. Dette omfatter fx kontrol af skruer og befæstelser, bevægelige dele, generel slitage mv samt mindre reparationer.

- Med **forebyggende vedligeholdelse** henvises til handlinger forårsaget af forudsigelige begrænsninger i produktets ydeevne. Denne form for vedligeholdelse kan ses som handlinger af engangskarakter, der er planlagt i forhold til tid, type og omfang. For dette produkt kræves ingen forebyggende vedligeholdelse i produktets forventede levetid.

Kontrol før brug

For at hjælpemidlet skal fungere trygt og sikkert er det vigtigt med vedligeholdelse og rengøring.

Tilsyn og kontrol skal udføres før hver brug i henhold til følgende punkter:
- Kontroller produktet og dets tilbehør for løse dele, slitage og skader. Kontroller især skruer og møtrikker samt fingerskruer.
- Kontroller at sædet er sat ordentligt fast på kørestolsstellet
- Kontroller produktets stabilitet
- Kontroller funktionen på eventuelle anti-tip-støtter
- Kontroller bremsernes funktion.
- Kontroller hjulenes stand og at de sidder fast.
- Kontroller produktets bevægelige funktioner, eksempelvis rygvinkling, tilt, højdejustering, mm. vedrørende mobilitet og aflåsning

Hvis der konstateres mangler: Brug ikke produktet. Kontakt din distributør af hjælpemidlet til udbedring

Vedligehold
Rengøringsbehovet varierer og skal vurderes fra sag til sag produktets brug, men mindst en gang om ugen anbefales.

Rengør produktet med en svamp/klud og antibakterielle, milde rengøringsmidler. Brug ikke rengøringsmidler, der indeholder slibemidler, ætsende stoffer eller opløsningsmidler.

Elektronikken er IP-klassificeret: IPX0. Det betyder, at den kun må rengøres med let fugtet klud. Elektronikken skal fjernes inden vask.

Service og afhjælpende vedligeholdelse

Service udføres primært for at forlænge produktets levetid og for at kontrollere eventuelle behov for afhjælpende vedligeholdelse. Behovet for eftersyn/service varierer og kan vurderes fra sag til sag afhængig af produktets brug og slid, men det anbefales mindst en gang hver 6. måned.

Arbejdet skal altid udføres professionelt af kvalificeret personale, se afsnittet Sikkerhedsanvisninger i brugervejledningen. Ved udskiftning af ødelagte, slidte eller revnede dele, brug kun originale dele fra Anatomic SITT, så produktet bevarer sin CE-mærkning. Reservedele kan bestilles efter særskilt reservedelsliste/splittegning for det pågældende produkt.

Ved hver service skal det sikres, at produktets funktioner er pålidelige, og at produktet er sikkert at bruge. Hvis der er fejl, der påvirker sikkerheden og ikke kan afhjælpes, skal produktet tages ud af brug.

For rengøring af produktet, se afsnittet rengøring.

Ved service, kontroller følgende og korriger om nødvendigt:
- Kontroller alle produktets funktioner.
- Kontroller produktet og dets tilbehør for løse dele, slid og skader.
- Kontroller, at alle skruer, møtrikker og bolte er strammet korrekt.
- Kontroller, at alle vingeskruer er intakte og fungerer.
- Kontroller, at sædet er sikkert fastgjort til kørestolsrammen.
- Kontroller at eventuelle anti-tip støtter fungerer.
- Kontroller bremsernes funktion
- Funktionstest og smør alle bevægelige dele som led, vajre, hjul, vingeskruer mm. Anvend olie eller smøremiddel (f.eks. CRC 5-56, teflonspray etc).
- Kontroller produktets bevægelige funktioner, eksempelvis rygvinkling, siddestilling, højdejustering, mm. Både ifht. justeringsmuligheder, bevægelighed samt låsning.
- Kontroller at gaspatronerne låser i valgt leje.
- Kontroller at ledningerne er korrekt placeret og korrekt justeret.
- Kontroller hjulenes funktion: Kontroller at alle hjul sidder fast og står fast på underlaget. Kontroller at stolen ruller tilfredstillende.

- Kontroller evt. slitage på alle led, taggede led og beslag. Sørg for, at de låser, som de skal.
- Kontroller mærkning, etiketter og advarselssymboler, så de er komplette og læselige.

Tillæg til elfunktioner
- Kontroller at aktuator og batterier er korrekt monterede og i et stik, der virker.
- Kontroller at ledninger, stik og tætningsringe er hele og uden synlige skader.
- Kontroller at håndkontrol og ladere er i god stand og fungerer.

Opfølgning
Når service udføres, skal du kontrollere, at produkterne (hovedprodukt og tilbehør) er monteret korrekt i henhold til brugermanualen og fungerer efter hensigten.

Renovering

Renovering foretages, hvis hjælpemidlet er personligt og skal gives til en ny bruger eller opbevares i lang tid. Arbejdet skal altid udføres professionelt af kvalificeret personale, se afsnittet Sikkerhedsinstruktioner i brugermanualen.

Ved udskiftning af dele skal Anatomic SITTs originaldele bruges.

For oplysninger om produktet og dets funktioner, se brugervejledningen på www.anatomicsitt.com. For information om produktets levetid, se afsnittet, Begrænsninger i brugermanualen.

Ved renovering skal du altid kontrollere, at hjælpemidlet ikke er special tilpasset, før du sender det til en ny bruger.

Ved hver renovering skal det sikres, at produktets funktioner er pålidelige, og at det er sikkert at bruge dem. Hvis der er fejl, der ikke kan afhjælpes ved renovering, skal produktet tages ud af drift.

Rengøring
Rengør plast- og metaldele med svamp / klud og antibakteriel, milde rengørings midler. Brug ikke rengøringsmidler, der indeholder slibemidler, ætsende midler eller opløsningsmidler.

Produktet kan med fordel rengøres i et vaskekabinet/autoklave ved 65 ° C i maksimalt 10 minutter. Ved rengøring af kørestolsstellet i vaskekabinet skal det stå fikseret og placeret opret med låste hjul.

Elektriske komponenter skal afmonteres fra kørestolsstellet inden rengøring i vaskekabinet.

Tørring
Kørestolsstellet kan tørres i kabinet i max 65°C i op til 10 minutter.

Kontroller ved renovering
Efter rengøring og tørring kontrolleres produktet for skader / slid. Husk, at produktets levetid er begrænset (se afsnit Begrænsninger i brugermanualen), når du foretager en vurdering for at kontrollere, om produktet er egnet til genbrug.

Knækkede, slidte eller revnede dele udskiftes. Brug kun originaldele fra Anatomic SITT. Reservedele kan bestilles i henhold til en separat reservedelsliste for produktet. For at produktet beholder sin CE -mærkning, må der kun anvendes reservedele leveret af Anatomic SITT.

Funktionstest og smør alle bevægelige dele såsom samlinger, ledninger, hjul, knopper osv. Brug den relevante olie eller smøremiddel (f.eks. CRC 5-56, Teflonspray osv.).

Kontroller, at alle skruer og møtrikker er stramme.
Sørg for, at brugermanualen og alle originale etiketter følger med den nye bevilling.

Etiketter/mærkater
Ved behov for nye etiketter og mærkater, kontakt Anatomic SITT. For dets placering på hjælpemidlet se www.anatomicsitt.com, hvor brugervejledninger også kan findes.

Pletmaling
For at forhindre korrosionsskader eller forbedre ridser kan maling bestilles fra Anatomic SITT.
Varenummer: 387299, maling kørestolsstel G2, matsort

Kontrolpunkter
Overordnet:
- ☐ Kontroller hele produktet og dets tilbehør for at identificere ødelagte, revnede eller slidte dele, der skal udskiftes.
- ☐ Kontroller samtlige funktioner på produktet.
- ☐ Kontroller at hjælpemidlet ikke er skævt og at det stadig står med alle hjul mod underlaget.
- ☐ Kontroller, at ledningerne er korrekt placeret og korrekt justeret.

Kørestolsstel:
- ☐ Kontroller, at alle skruer og møtrikker er stramme.
- ☐ Kontroller at tiltfunktionen virker og at gaspatronen låser i valgte leje.
- ☐ Kontroller at vajre er korrekt placerede og rigtigt indjusterede.
- ☐ Kontroller at eventuel løftegaspatron fungerer som den skal.
- ☐ Kontroller at kørebøjlens justeringsmuligheder og led fungerer og at polstringen er hel.

Hjul/Bremser:
☐ Kontroller at skruer til hjulene er ordentligt spændte.
☐ Kontroller at svinghjulet snurrer uhindret og at lejerne ikke sidder fast.
☐ Kontroller at quick-release akslen låser korrekt.
☐ Kontroller at bremsevajre er uskadte, korrekt placerede og korrekt justerede.
☐ Kontroller bremsefunktionen på samtlige hjul.
☐ Kontroller at kørestolsstellet ruller let og lige.
☐ Kontroller eventuelt dæktryk og mønster på dækket.

Fodstøtte:
☐ Udfør funktionskontrol af højde- og vinkeljustering
☐ Kontroller for evt. slitage på alle led og sørg for at de låser, som de skal.

Anti-tip støtte:
☐ Kontroller vinkel/vridfunktion.

Fæstesystem:
☐ Kontroller låsefunktionen.

Øvrigt evt. tilbehør:
☐ Kontroller alle dele for slitage, udskift ved behov.
☐ Kontroller evt. låsemekanismer og justeringsmuligheder.

Elektriske funktioner:
☐ Kontroller at aktuator og batterier er korrekt monteret og i god stand.
☐ Kontroller at ledninger, stik og tætningsringe er hele og uden synlige skader.
☐ Kontroller at fjernbetjening og ladere er i god stand og fungerer.

Opfølgning
Når renoveringen er udført, skal du kontrollere, at produkterne (også hovedprodukt tilbehør) er monteret korrekt i henhold til brugermanualen og fungerer efter hensigten. Kontroller også, at markeringerne, etiketterne og advarselssymbolerne er intakte og læselige.

Affaldssortering

Genbrug
En brugt del eller et produkt skal skilles ad. Dele skal sorteres efter materialetype og afleveres på genbrugscentret eller tilsvarende. Gaspatroner sorteres som farligt affald.

Garanti og retur

Garanti og reklamation
Der er to års reklamationsret fra leveringsdatoen i henhold til købeloven. Garantien er ugyldig, hvis produktet er blevet udsat for ekstreme påvirkninger eller "unormal" håndtering. For garantibehandling er det nødvendigt, at det fejlbehæftede produkt returneres til os. Vedlæg altid følgesedlen for den oprindelige leverance.

For bedst at kunne vurdere reklamationen, skal produktet være tørt og rengjort, når det sendes tilbage.

Beskriv fejlen samt årsagen hertil så nøjagtig som muligt. Oplys om du ønsker reperation eller eventuel udskiftning. Vedlæg kopi af fakturaen og oplys leverings-adresse, kontaktperson samt telefonnummer.

Sørg for, at du pakker produktet godt, så det er beskyttet mod eventuelle stød under transport. Noter shippingnummer på dokumentationen. Det er for at du kan spore forsendelsen, hvis noget skulle opstå under transporten.

Returnering
I tilfælde af fejlbehæftede ordrer eller leverancer, skal produkterne returneres inden-for 20 dage fra levering. Vedlæg altid en kopi af både følgesedlen og fakturaen. Giv din grund til at returnere produktet.

Sørg for, at du pakker produktet godt så det er beskyttet mod stød under transporten. Noter shippingnummer eller lignende på dine dokumenter. Det er for at du kan spore forsendelsen, hvis noget skulle opstå under transporten.

Specialtilpassede produkter tages ikke retur!

Revision

I denne version af brugervejledningen er følgende ændret:

Begrænsninger

Livslængde ny tekst s.10

Sikkerhedsinstruktioner

Godkendte kombinationer ny tekst s. 11

Vedligeholdelse og vaskeinstruktioner

Indledning og definitioner ny tekst s. 29
Service og afhjælpende vedligeholdelse s. 30

Revisionsfortegnelse

ver. 2.0 - 2020-12-01
ver. 2.1 - 2021-05-26
ver. 2.2 - 2021-12-21
ver. 2.3 - 2022-06-08

SVERIGE

Anatomic SITT AB (producent)
Box 6137, SE-600 06 Norrköping, Sweden
Tel +46 11 16 18 00
Fax +46 11 16 20 05

Besöksadresse
Terminalgatan 1, SE-603 61 Norrköping, Sweden

DANMARK

Anatomic SITT A/S (forhandler)
Marøgelhøj 22B, 8520 Lystrup
Tlf 86 17 01 74
Mail a-sitt@anatomic-sitt.dk

www.anatomicsitt.dk
www.facebook.com/AnatomicSITT.dk
www.instagram.com/anatomicsit